INDICE ELETTROPOMPE CENTRIFUGHE

PAGINA 122

POMPE CON GIRANTE PERIFERICA

PAGINA 123

POMPE MONOBLOCCO MONOGIRANTE E BIGIRANTI

PAGINA 126

JET AUTOADESCANTI IN GHISA E ACCIAIO INOX

PAGINA 127

POMPE AD INGRANAGGI E DA TRAVASO

PAGINA 130

MULTISTADIO VERTICALI IN ACCIAIO INOX

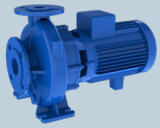

PAGINA 133

MONOBLOCCO NORMALIZZATE CON BOCCHE FLANGIATE

PAGINA 121

MULTISTADIO ORRIZZONTALI IN ACCIAIO INOX

PAGINA 144

POMPE EN733 NORMALIZZATE SU BASAMENTO

PAGINA 159

AUTOADESCANTI

N.B.: TUTTI I CODICI PRODOTTO ELENCATI IN TABELLA SEGUITI DAL SIMBOLO "•" SONO DISPONIBILI IN PRONTA CONSEGNA

I dati tecnici non sono impegnativi e possono essere modificati senza preavviso.
Le immagini sono indicative e non vincolanti

www.idro-elettrica.it
idroelettrica@idro-elettrica.it

PER-PE-PEL CON GIRANTE PERIFERICA

IMPIEGHI

Impianti per uso domestico, per irrigazione di orti e giardini, oppure anche per montaggio a bordo di macchine e apparecchiature dedicate a circolazione, condizionamento e raffreddamento.
Adatte per il pompaggio di acqua pulita senza particelle abrasive e di liquidi chimicamente non aggressivi.

CARATTERISTICHE COSTRUTTIVE

Corpo pompa:	Ghisa
Supporto motore:	Ghisa
Girante:	Ottone
Albero:	Acciaio inox AISI 431
Tenuta meccanica:	Grafite/ceramica Grafite/Allumina solo PER50-100.
Temperatura Massima:	Liquido -15°C ÷ +70°C Ambiente + 40°C
Pressione Massima:	10 Bar
Motore:	Asincrono 2 poli, C.I. F, IP 44

Condensatore è permanente inserito nella versione monofase.
A richiesta protezione termoamperometrica incorporata
Protezione a cura dell'utente per la versione trifase.

Le elettropompe devono sempre essere installate con il motore in posizione orizzontale.

Aspirazione manometrica fino ad un massimo di 6 m con valvola di fondo, oltre i 3 m si consiglia l'installazione di un tubo aspirante di diametro interno maggiore della bocca di aspirazione.

Tipo Pompa	P_2	DNA	DNM	Q l/sec	0	0,16	0,25	0,33	0,41	0,5	0,55	0,66	Elettropompa Monofase 1x230V		
				Q m³/h	0	0,6	0,9	1,2	1,5	1,8	2	2,4			
	kW			Q l/min	0	10	15	20	25	30	33,33	40	Codice	A	µ F
PER75	0,55	1"	1"		60	45	34	20	9				000398/Y	3,8	16

Tipo Pompa	P_2	DNA	DNM	Q l/sec	0	0,16	0,5	0,33	0,41	0,5	0,55	0,66	Elettropompa Monofase 1x230V			Elettropompa Trifase 3x400V	
				Q m³/h	0	0,6	0,9	1,2	1,5	1,8	2	4,2					
	kW			Q l/min	0	10	15	20	25	30	33,33	40	Codice	A	µ F	Codice	A
PE0	0,37	1"	1"		30	24	18	11	4				000399FS	2,3	10	000399CS •	1
PEL1	0,37	1"	1"		40	32	25	17	9				000396CS	2,3	10	000390CS	1
PEL2	0,55	1"	1"		54	49	42,5	37	29	21	13		000396FS	5,5	16	000391CS •	2,4
PE3	0,55	1"	1"	H (m)	62	50	36	26	17	6			000399PS	6,8	20	000399LS	2,4
PE4	0,75	1"	1"		76	63	46	33	22	11			000400HS	9	31,5	000400GS	2,8
PE5	1,1	1"	1"		73	68	61	52	43	33	23	13	000400FS	9	31,5	000400ES	3,5
PE6	1,5	1"	1"		88	82	73	63	52	41	29	18	000400L	11,5	40	000400I	4,8

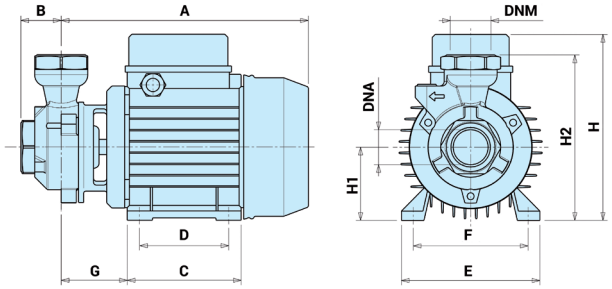

Tipo Pompa	DNA	DNM	F mm	A mm	M1 mm	M2 mm	N1 mm	N2 mm	H mm	H1 mm	H2 mm	W mm	Peso kg
PER75	1"	1"	240	55	112	90	135	110	185	60	153	55	9,5
PER100	1"	1"	250	60	112	90	135	110	185	60	160	70	11,2
PE0	1"	1"	215	35	100	80	120	100	166	63	143	60	5,2
PEL1	1"	1"	240,5	45	112	90	135	112	180	71	161	64,5	8,2
PEL2	1"	1"	240,5	45	112	90	135	112	180	71	161	64,5	9,3
PE3	1"	1"	274	45	124	100	152	125	200	80	175	69	14,5
PE4	1"	1"	274	45	124	100	152	125	200	80	175	69	15,5
PE5	1"	1"	225	23	100	80	120	100	166	109	143	68	5,5
PE6	1"	1"	237	23	112	90	135	112	180	124	156	64	9,3

www.idro-elettrica.it
info@idro-elettrica.it

I dati tecnici non sono impegnativi e possono essere modificati senza preavviso.
Le immagini sono indicative e non vincolanti

C-FI MONOBLOCCO MONOGIRANTE CON BOCCHE FILETTATE

IMPIEGHI

Impianti per uso domestico e civile, piccolo giardinaggio, per travaso, per pressurizzazione e distribuzione dell'acqua abbinate a serbatoi autoclavi, per impianti di riscaldamento, raffreddamento e circolazione in genere.
Adatte per il pompaggio di acqua pulita senza particelle abrasive e di liquidi chimicamente non aggressivi.

CARATTERISTICHE COSTRUTTIVE

Corpo pompa:	Ghisa
Supporto motore:	Ghisa o Lega di alluminio
Girante:	Ottone
Albero:	Acciaio inox AISI 431
Tenuta meccanica:	Grafite/Ceramica Grafite/Allumina
Temperatura Massima:	Liquido -15°C ÷ +70°C Ambiente + 40°C
Pressione Massima:	10 Bar
Motore:	Asincrono 2 poli, C.I. F, IP 44

Condensatore è permanente inserito nella versione monofase.
A richiesta protezione termoamperometrica incorporata
Protezione a cura dell'utente per la versione trifase.

Le elettropompe devono sempre essere installate con il motore in posizione orizzontale.

Aspirazione manometrica fino ad un massimo di 6 m con valvola di fondo, oltre i 3 m si consiglia l'installazione di un tubo aspirante di diametro interno maggiore della bocca di aspirazione.

Tipo Pompa	P_2	DNA	DNM	Q L/sec	0	0,33	0,66	1	1,33	1,66	2	2,21	Elettropompa Monofase 1x230V		
				Q m³/h	0	1,2	2,4	3,6	4,8	6	7,2	8			
	kW			Q L/min	0	20	40	60	80	100	120	133	Codice	A	µ F
C 100	0,75	1"	1"		35	33	30	26	19	13	4		000012/Y	5	

Tipo Pompa	P_2	DNA	DNM	Q L/sec	0	0,33	0,66	1	1,33	1,66	2	2,21	Elettropompa Monofase 1x230V			Elettropompa Trifase 3x400V	
				Q m³/h	0	1,2	2,4	3,6	4,8	6	7,2	8					
	kW			Q L/min	0	20	40	60	80	100	120	133	Codice	A	µ F	Codice	A
FI 05	0,37	1"	1"		24	22	20	17	16				000004CS	-	-	000026CS	1,4
FI 76	0,55	1"	1"		30	29	28	26	23,7	21			000005CS	-	-	000033S	1,8
FI 79	0,75	1"	1"	H	35	33	32	30	28	26			-	-	-	000034CS •	2,7
FI 1	1,1	1"	1"	(m)	44	43	39,5	36,5	33,5	33	21		000014CS	9	31,5	000036CS	3,5
FI 1B	1,6	1"	1"		52	50	47	44,5	41	37	32		000018CS	10,6	40	000040CS •	4,8
FI 1C	2,2	1"	1"		59	57	54,5	52	48,5	45	39	35	000019CS	13,7	50	000042CS	5,6

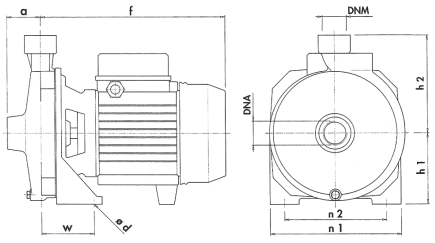

FI 5-79

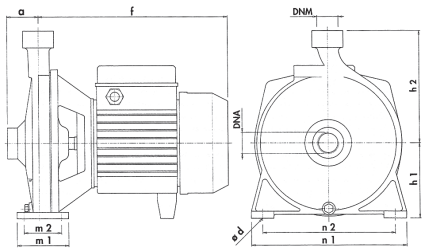

FI 1-1C

Tipo Pompa	DNA	DNM	F mm	A mm	M1 mm	M2 mm	N1 mm	N2 mm	H1 mm	H2 mm	W mm	ØD mm	Peso kg
C 100	1"	1"	260	50	60	40	190	160	105	150	45	8	12,2
FI 05	1"	1"	216	43	-	-	150	110	83	135	58	11	10
FI 76	1"	1"	254	46	-	-	180	140	98	135	72	9	12
FI 79	1"	1"	254	46	-	-	180	140	98	135	72	9	15
FI 1	1"	1"	293	49	80	58	240	205	116	174	-	11	22,2
FI 1B	1"	1"	293	49	80	58	240	205	116	174	-	11	24,3
FI 1C	1"	1"	293	49	80	58	240	205	116	174	-	11	27

I dati tecnici non sono impegnativi e possono essere modificati senza preavviso.
Le immagini sono indicative e non vincolanti

www.idro-elettrica.it
idroelettrica@idro-elettrica.it

2C MONOBLOCCO BIGIRANTE CON BOCCHE FILETTATE E GIRANTE IN OTTONE

IMPIEGHI

Impianti per uso domestico e civile, piccolo giardinaggio, per travaso, per pressurizzazione e distribuzione dell'acqua abbinate a serbatoi autoclavi, per impianti di riscaldamento, raffreddamento e circolazione in genere.
Adatte per il pompaggio di acqua pulita senza particelle abrasive e di liquidi chimicamente non aggressivi.

CARATTERISTICHE COSTRUTTIVE

Corpo pompa:	Ghisa
Supporto motore:	Ghisa
Girante:	Ottone
Albero:	Acciaio inox AISI 303
Tenuta meccanica:	Ceramica/Grafite
Temperatura Massima:	Liquido -0°C ÷ +50°C Ambiente + 40°C
Pressione Massima:	10 Bar
Motore:	Asincrono 2 poli, C.I. F, IP 44

Condensatore è permanente inserito nella versione monofase.
A richiesta protezione termoamperometrica incorporata
Protezione a cura dell'utente per la versione trifase.

Le elettropompe possono essere installate con il motore sia in posizione orizzontale che verticale, in questo caso il motore dovrà essere posizionato sempre sopra il corpo pompa.
Aspirazione manometrica fino ad un massimo di 7 m con valvola di fondo, oltre i 3 m si consiglia l'installazione di un tubo aspirante di diametro interno maggiore della bocca di aspirazione.

Tipo Pompa	P_2	DNA	DNM	Q l/sec	0	0,16	0,33	0,5	0,66	1	1,33	1,66	2	2,33	2,5	Elettropompa Monofase 1x230V			Elettropompa Trifase 3x400V	
				Q m³/h	0	0,6	1,2	1,8	2,4	3,6	4,8	6	7,2	8,4	9					
	kW			Q l/min	0	10	20	30	40	60	80	100	120	140	150	Codice	A	µF	Codice	A
2C 100 B T	0,75	1"	1"	H (m)	42	41	39,5	37,5	35	30	21					000105D •	5,4		000105DT	2,4
2C 150 B T	1,1	1"¼	1"		53	52,5	52	51	50	47	44	40	35			000105F •	10,2		000105FT •	4,1
2C 200 B T	1,5	1"¼	1"		57,5	57	56	55	54	52	48	44	40	34		000105H	11,5		000105HT •	4,8
2C 300 B T	2,2	1"¼	1"		64	63,5	63	62	60,5	58	54	50	46	40	36	-	-	-	000105JT •	5,2

Tipo Pompa	P_2	DNA	DNM	Q l/sec	0	0,41	0,83	1,25	1,66	2,08	2,5	2,91	3,33	3,75	4,16	Elettropompa Trifase 3x400V	
				Q m³/h	0	1,5	3	4,5	6	7,5	9	10,5	12	13,5	15		
	kW			Q l/min	0	25	50	75	100	125	150	175	200	225	250	Codice	A
2C 400 B T	3	1"½	1"¼	H (m)	67	65	63,5	61	58,5	55	52	48	44	40		000105KT •	7,9
2C 600 B T	4	1"½	1"¼		80,5	79	77	75	72	70	66	62	58	54		000105MT •	9,8
2C 750 B T	5,5	1"½	1"¼		89,5	88,5	86,5	84	81,5	78	74	71	67	62	55	000105PT •	11,6
2C 900 B T	7,5	1"½	1"¼		94	93,5	93	91	89	86	82	79	75	70	63	000105RT	13,2

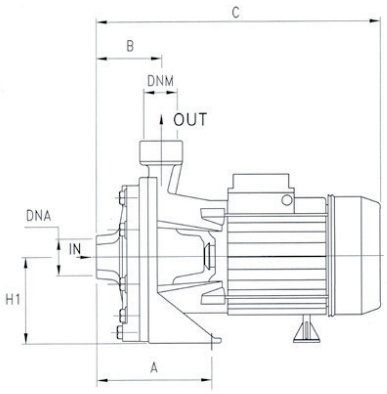

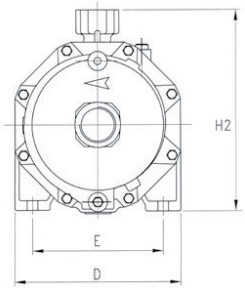

Tipo Pompa	DNA	DNM	A mm	B mm	C mm	D mm	E mm	H1 mm	H2 mm	Peso kg
2C 100 B T	1"	1"	122	72	328	180	140	98	228	15.3
2C 150 B T	1"¼	1"	115	82	385	210	170	110	265	24.7
2C 200 B T	1"¼	1"	115	82	385	210	170	110	265	25.6
2C 300 B T	1"¼	1"	115	82	385	210	170	110	265	25.6
2C 400 B T	1"½	1"¼	145	95,5	463	266	212	135	305	41
2C 600 B T	1"½	1"¼	145	95,5	463	266	212	135	305	44.8
2C 750 B T	1"½	1"¼	145	95,5	480	266	212	135	305	50.5
2C 900 B T	1"½	1"¼	145	95,5	480	266	212	135	305	55

I dati tecnici non sono impegnativi e possono essere modificati senza preavviso.
Le immagini sono indicative e non vincolanti

BP MONOBLOCCO ALTA PORTATA E BOCCHE FILETTATE

IMPIEGHI
Ideali per sistemi di irrigazione a scorrimento ed a pioggia, per prelievo d'acqua da laghi, fiumi, vasche o per i più svariati utilizzi industriali caratterizzati dalla necessità di realizzare portate elevate in rapporto a prevalenze medio basse.
Adatte per il pompaggio di acqua pulita senza particelle abrasive e di liquidi chimicamente non aggressivi.

CARATTERISTICHE COSTRUTTIVE

Corpo pompa:	Ghisa
Supporto motore:	Ghisa
Girante:	Ghisa o Ottone
Albero:	Acciaio inox AISI 431
Tenuta meccanica:	Ceramica/Grafite
Temperatura Massima:	Liquido -15°C ÷ +70°C Ambiente + 40°C
Pressione Massima:	6 Bar
Motore:	Asincrono 2 poli, C.I. F, IP 44

Condensatore è permanente inserito nella versione monofase.
A richiesta protezione termoamperometrica incorporata
Protezione a cura dell'utente per la versione trifase.

Le elettropompe possono essere installate con il motore sia in posizione orizzontale che verticale, in questo caso il motore dovrà essere posizionato sempre sopra il corpo pompa.
Aspirazione manometrica fino ad un massimo di 6 m con valvola di fondo, oltre i 3 m si consiglia l'installazione di un tubo aspirante di diametro interno maggiore della bocca di aspirazione.

Tipo Pompa	P_2	DNA	DNM	Q l/sec	0,83	1,66	5,83	7,5	8,33	9,16	13,3	16,6	17,5	18,3	20	26,6	30	31,6	33,3	Elettropompa Monofase 1x230V			Elettropompa Trifase 3x400V	
				Q m³/h	3	6	21	27	30	33	48	60	63	66	72	96	108	114	120					
	kW			Q l/min	50	100	350	450	500	550	800	1000	1050	1100	1200	1600	1800	1900	2000	Codice	A	µF	Codice	A
BP 6C T	0,55	2"	2"		12,3	12,6	8,6	5,4												000143	4,6		000147D	1,9
BP 6B T	0,75	2"	2"		14,5	14,4	11,7	9	7,2											000144	5,6		000147H	2,3
BP 6A T	0,9	2"	2"		16	16	14	11,5	10,1	8										000145D	6,9		000147N	
BP 7D T	1,1	3"	3"		12,7	12,7	12	11,4	11	10	7	3								000146D	9,8		000148	4,2
BP 7C T	1,5	3"	3"	H	15,9	15,9	15,2	14,6	14,1	14	10	6								000146F	12		000149	5,3
BP 7B T	2,2	3"	3"	(m)	19,8	19,4	18,7	18	17,6	17	13	10	8							000146H	14		000151	5,8
BP 7A T	3	3"	3"		22,4	22,4	21,7	21	20,8	20	16	13	12	10						000146L			000152	7
BP 8C T	3	4"	4"		16,5	16,4	16,3	16,2	16,1	16	16	15	14	14	13	9	6			000146N			000153	7
BP 8B T	4	4"	4"		18,5	18,4	18,3	18,2	18,1	18	18	17	16	15	15	11	8	7		000146P			000154	9,3
BP 8A T	5,5	4"	4"		20,5	20,4	20,3	20,2	20,1	20	20	19	18	18	17	13	10	9	7	-	-	-	000160	11,6

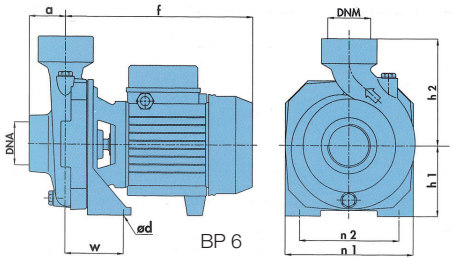

BP 6

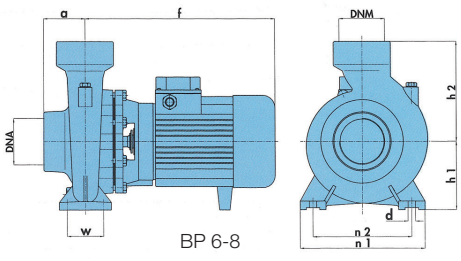

BP 6-8

Tipo Pompa	DNA	DNM	F mm	A mm	N1 mm	N2 mm	H1 mm	H2 mm	W mm	ØD mm	Peso kg
BP 6C T	2"	2"	265	52	180	140	97,5	150	83	9	-
BP 6B T	2"	2"	265	52	180	140	97,5	150	83	9	-
BP 6A T	2"	2"	265	52	180	140	97,5	150	83	9	-
BP 7D T	3"	3"	335	80	240	190	130	190	70	14	-
BP 7C T	3"	3"	335	80	240	190	130	190	70	14	-
BP 7B T	3"	3"	345	80	240	190	130	190	70	14	-
BP 7A T	3"	3"	370	80	240	190	130	190	70	14	-
BP 8C T	4"	4"	370	90	280	212	140	215	95	14	-
BP 8B T	4"	4"	370	90	280	212	140	215	95	14	-
BP 8A T	4"	4"	370	90	280	212	140	215	95	14	-

I dati tecnici non sono impegnativi e possono essere modificati senza preavviso.
Le immagini sono indicative e non vincolanti

www.idro-elettrica.it
idroelettrica@idro-elettrica.it

JET AUTOADESCANTI FILETTATE IN GHISA

IMPIEGHI

Impianti domestici per approvvigionamento d'acqua con aspirazione da pozzi, e per distribuzione automatica dell'acqua con serbatoi e autoclavi, per irrigazione di orti e giardini. La loro particolare costruzione consente di aspirare acqua anche in presenza di aria.
Adatte per il pompaggio di acqua pulita senza particelle abrasive e di liquidi chimicamente non aggressivi.

CARATTERISTICHE COSTRUTTIVE

Corpo pompa:	Ghisa
Supporto motore:	Ghisa
Girante:	Noryl per Jet/N - Ottone per Jet
Diffusore:	Noryl
Albero:	Acciaio inox AISI 420
Tenuta meccanica:	Allumina/Grafite per Jet/N Ceramica /Grafite per JET
Temperatura Massima:	Liquido -15°C ÷ +70°C Ambiente + 40°C
Pressione Massima:	8 Bar
Motore:	Asincrono 2 poli, C.I. F, IP 44

Condensatore è permanente inserito nella versione monofase.
A richiesta protezione termoamperometrica incorporata
Protezione a cura dell'utente per la versione trifase.

Le elettropompe devono sempre essere installate con il motore in posizione orizzontale.
Aspirazione manometrica fino ad un massimo di 9 m con valvola di fondo, oppure valvola di ritegno su aspirazione, oltre i 3 m si consiglia l'installazione di un tubo aspirante di diametro interno maggiore della bocca di aspirazione.

Tipo Pompa	P_2	DNA	DNM	Q l/sec	0	0,16	0,33	0,5	0,66	0,83	1	1,16	1,33	1,5	1,66	Elettropompa Monofase 1x230V		
				Q m³/h	0	0,6	1,2	1,8	2,4	3	3,6	4,2	4,8	5,5	6			
	kW			Q l/min	0	10	20	30	40	50	60	70	80	90	100	Codice	A	µF
JET/N 50 M	0,37	1"	1"	H (m)	40	37	32	26	18	3						000272/Y	2,9	2,9
JET/N 80 M	0,55	1"	1"		48	44	40	34	26	16						000274/Y	3,7	3,7
JET/N 100 M	0,75	1"	1"		52	48	44	40	34	25	2					000276/Y •	4,6	4,6

Tipo Pompa	P_2	DNA	DNM	Q l/sec	0	0,16	0,33	0,5	0,66	0,83	1,38	1,66	1,95	2,66	2,78	Elettropompa Monofase 1x230V			Elettropompa Trifase 3x400V	
				Q m³/h	0	0,6	1,2	1,8	2,4	3	5	6	7	9,6	10					
	kW			Q l/min	0	10	20	30	40	50	82	100	117	160	167	Codice	A	µF	Codice	A
JET 100	0,75	1"	1"		55	52	45	38	32	25						-	5,7	20	000295G •	2,7
JET 150A	1,1	1"½	1"¼		48	45	42	39	37	35	28	25	22			000278CS •	8,2	31,5	000299CS	3,7
JET 200A	1,5	1"½	1"¼		60	56	53	49,5	47	44	36	33	28			000278G •	11,4	40	000300CS •	5
JET 300A	2,2	1"½	1"¼		69	66	63	60	56,5	54	44	39	26			000278M	13,8	50	000300G	6
JET 150B	1,1	1"½	1"¼		41	39	37	36	35	32	30	26	24	22	17	000280	8,2	31,5	000305	3,7
JET 200B	1,5	1"½	1"¼		52	50	48	45	43,5	41	34	32	29	24	16	000281	11,6	40	000306	5
JET 300B	2,2	1"½	1"¼		63	60	57	55	53	50	43	40	36	28	16	000282	14	50	000307	6
JET 300AP	2,2	1"½	1"¼		92	84	77	71	64,5	60	36					-	-	-	000300H/S •	6

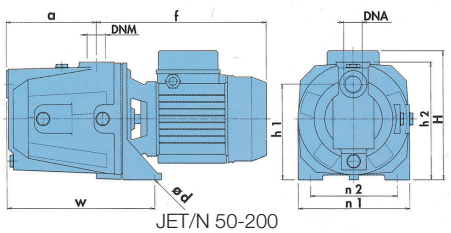

JET/N 50-200

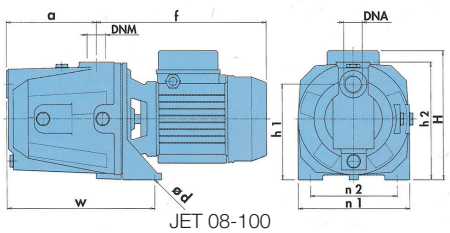

JET 08-100

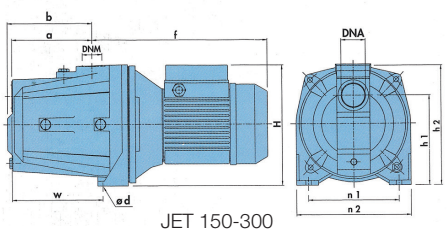

JET 150-300

Tipo Pompa	DNA	DNM	F mm	A mm	N1 mm	N2 mm	H mm	H1 mm	H2 mm	W mm	ØD mm	Peso kg
JET/N 50 M	1"	1"	280	140	180	145	205	140	185	232	8	13,6
JET/N 80 M	1"	1"	283	140	180	145	205	140	185	234	8	14,8
JET/N 100 M	1"	1"	285	142	180	145	205	140	185	235	8	15,8
JET 100	1"	1"	277	144	180	140	207	154	188	240	9	17,5
JET 150A	1"½	1"¼	246,5	160,5	180	228	235	170	237	175	11	
JET 200A	1"½	1"¼	246,5	160,5	180	228	235	170	237	175	11	
JET 300A	1"½	1"¼	385	160,5	180	228	245	170	237	175	11	
JET 150B	1"½	1"¼	246,5	160,5	180	228	235	170	237	175	11	
JET 200B	1"½	1"¼	246,5	160,5	180	228	235	170	237	175	11	
JET 300B	1"½	1"¼	385	160,5	180	228	245	170	237	175	11	
JET 300AP	1"½	1"¼	284,5	160,5	180	228	235	120	233	180	11	

I dati tecnici non sono impegnativi e possono essere modificati senza preavviso.
Le immagini sono indicative e non vincolanti

IG VOLUMETRICHE AD INGRANAGGI

Pompe autoadescanti adatte per il convogliamento di liquidi oleosi densi e viscosi (oli minerali ecc.) colle, vernici, melasse saponi, grassi. Il fluido pompato deve essere esente da corpi solidi.
La regolazione della portata può essere realizzata tramite una valvola di by-pass (già presente su alcune versioni) o un opportuno sistema di ricircolo a valle della bocca di mandata.

Tipo Pompa	P_2	DNA	DNM	Q l/sec	0	0,05	0,11	0,16	0,22	0,27	0,3	Elettropompa Monofase 1x230V			Elettropompa Trifase 3x400V	
				Q m³/h	0	0,19	0,4	0,6	0,79	1	1,2					
	kW			Q l/min	0	3,3	6,7	10	13,3	16,7	20	Codice	A	µ F	Codice	A
IG 037	0,37	¾"	¾"	H (m)	97	70	42	15				000606	3,2	16	000603D	3,2
IG 037 BY-PASS	0,37	¾"	¾"		97	70	42	15				000606D	3,2	16	000603H	3,2
IG 075	0,75	1"	1"		140	120	100	80	60	40	20	000607	7,4	20	000604D	7,4
IG 075 BY-PASS	0,75	1"	1"		140	120	100	80	60	40	20	000607D •	7,4	20	000604H	7,4

ID DA TRAVASO IN BRONZO

Vengono utilizzate in agricoltura, nautica, industria e sono destinate ad un impiego professionale o ad applicazioni gravose. Ideali per l'aspirazione e il travaso di liquidi, grazie alla forte capacità di autoadescamento, alla invertibilità del flusso ed alla possibilità di funzionamento anche con presenza discontinua del liquido in aspirazione.
La particolare costruzione stagna del corpo pompa evita il contatto tra il liquido e la parte motore e impedisce trasudamenti.
Possono essere dotate su richiesta di vari tipi di tenute e di by-pass manuale per la regolazione della portata e della prevalenza.

Tipo Pompa	P_2	DNA	DNM	Q l/sec	0,16	0,33	0,83	1,25	2,08	2,2	4,16	Elettropompa Monofase 1x230V			Elettropompa Trifase 3x400V	
				Q m³/h	0,6	1,8	3	4,5	7,5	9	15					
	kW			Q l/min	10	30	50	75	125	150	250	Codice	A	µ F	Codice	A
ID 20	0,37	3/4"	3/4"	H (m)	19	2						000690T •	2		-	-
ID 25	0,45	1"	1"		11	7	2					000692T •	3,1		-	-
ID 30	0,75	1"½	1"½		13,5	11	8	4				000694T •	3,8		000695T •	1,66
ID 40	0,9	1"½	1"½		15	13	11,5	9	4	1		000696T •	4		000697T •	2
ID 50	1,85	2"	2"		25	23	21,5	19,5	15	13	2	-	-	-	000699T	4,2

IDX DA TRAVASO IN ACCIAIO INOX AISI 316

Vengono utilizzate in enologia, industria alimentare e chimica, agricoltura; ideali per l'aspirazione e il travaso di liquidi, grazie alla forte capacità di autoadescamento, alla invertibilità del flusso ed alla possibilità di funzionamento anche con presenza discontinua del liquido in aspirazione.
La serie in acciaio inox AISI 316 risulta particolarmente indicata per liquidi alimentari (latte, vino, olio, succhi di frutta) e per liquidi corrosivi (composti chimici aggressivi, concimi liquidi, acqua di mare) previa verifica compatibilità da parte del ns ufficio tecnico.
Possono essere dotate su richiesta di by-pass manuale per la regolazione della portata e della prevalenza.

Tipo Pompa	P2	DNA	DNM	Q l/sec	0,16	0,33	0,5	0,83	1,25	2,08	2,2	Elettropompa Monofase 1x230V			Elettropompa Trifase 3x400V	
				Q m³/h	0,6	1,2	1,8	3	4,5	7,5	9					
	kW			Q l/min	10	20	30	50	75	125	150	Codice	A	µ F	Codice	A
IDX20	0,37	¾"	¾"	H (m)	15	7						000690T/X	2		-	-
IDX25	0,45	1"	1"		12	7	4					000692T/X	3,1		-	-
IDX30	1,5	1"	1"		37	32	28	18	9			000694T/X	7		000697T/X	3,8
IDX40	0,9	1"½	1"½		16	15,5	14	12,5	10	3		000695T/X	4		000697T1/X	2
IDX50	1,5	2"	2"		28	27	25,5	23	19	12	9	000698T/X	8,8		000699T/X	4

I dati tecnici non sono impegnativi e possono essere modificati senza preavviso.
Le immagini sono indicative e non vincolanti

www.idro-elettrica.it
idroelettrica@idro-elettrica.it

IDHX CENTRIFUGA MULTISTADIO AD ASSE ORIZZONTALE IN ACCIAIO INOX

IMPIEGHI

Impianti per uso domestico e civile, per il recupero di acqua piovana, per sistemi di irrigazione, piccolo giardinaggio, per pressurizzazione e distribuzione dell'acqua abbinate a serbatoi autoclavi.
Adatte per il pompaggio di acqua pulita senza particelle abrasive e di liquidi chimicamente non aggressivi.

CARATTERISTICHE COSTRUTTIVE

Corpo pompa:	Acciaio inox AISI 304
Supporto motore:	Ghisa
Girante:	Acciaio inox AISI 304
Albero:	Acciaio inox AISI 420
Tenuta meccanica:	Ceramica /Grafite
Temperatura Massima:	Liquido -15°C ÷ +110°C Ambiente + 40°C
Pressione Massima:	10 Bar
Motore:	Asincrono 2 poli, C.I. F, IP 55

Condensatore è permanente inserito nella versione monofase.
A richiesta protezione termoamperometrica incorporata
Protezione a cura dell'utente per la versione trifase.

Le elettropompe devono sempre essere installate con il motore in posizione orizzontale.
Aspirazione manometrica fino ad un massimo di 8 m con valvola di fondo, oppure valvola di ritegno su aspirazione, oltre i 3 m si consiglia l'installazione di un tubo aspirante di diametro interno maggiore della bocca di aspirazione.

Tipo Pompa	P_2	DNA	DNM	Q l/sec	0	0,27	0,41	0,55	0,69	0,83	097	1,11	1,25	Elettropompa Monofase 1x230V			Elettropompa Trifase 3x400V	
				Q m³/h	0	1	1,5	2	2,5	3	3,5	4	4,5					
	kW			Q l/min	0	16,6	25	33,3	41,66	50	58,33	66,6	75	Codice	A	µF	Codice	A
IDHX 3/4	0,55	1"¼	1"		44,5	42	40	37,5	34	31	27	22	18	000283E	3,7	16	000283F	1,7
IDHX 3/5	0,75	1"¼	1"		55	52	49	46	42	38	32	27	21	000283G	4,3	16	000283H	1,8
IDHX 3/7	1,1	1"¼	1"		79	74	71	66	60,5	54	48	40	32	000283K	6	30	000283L	2,7
IDHX 3/9	1,5	1"¼	1"		101	96	91,5	85,5	78,5	70	62	52	41	0002830	7,5	20	000283P	3,4

Tipo Pompa	P_2	DNA	DNM	Q l/sec	0	0,27	0,55	0,83	1,11	1,38	1,66	1,95	2,21	Elettropompa Monofase 1x230V			Elettropompa Trifase 3x400V	
				Q m³/h	0	1	2	3	4	5	6	7	8					
	kW			Q l/min	0	16,6	33,3	50	66,6	83	100	117	133	Codice	A	µF	Codice	A
IDHX 5/3	0,55	1"¼	1"		34,5	33	31,5	29,5	27,5	24	21	16	11	000284C	3,9	16	000284D	1,7
IDHX 5/5	1,1	1"¼	1"		58	55,5	53	50	46	42	36	28	18	000284G	6,2	30	000284H •	2,7
IDHX 5/7	1,5	1"¼	1"		81,5	78	74,5	70	65	58	49	38	25	000284K	8,2	30	000284L •	3,6
IDHX 5/9	1,85	1"¼	1"		104	100	96	90,5	84	75	64	50	34	-	-	-	0002840	4,1

Tipo Pompa	P_2	DNA	DNM	Q l/sec	0	0,55	0,83	1,11	1,66	2,21	2,76	3,33	3,88	Elettropompa Monofase 1x230V			Elettropompa Trifase 3x400V	
				Q m³/h	0	2	3	4	6	8	10	12	14					
	kW			Q l/min	0	33,3	50	66,6	100	133	166	200	233	Codice	A	µF	Codice	A
IDHX 9/2	0,75	1"½	1"¼		23,5	22	21,5	21	19	18	15	12	7	000285B	4,3	16	000285D •	1,8
IDHX 9/3	1,1	1"½	1"¼	H	35,5	34	33	32	30	28	24	18	11	000285F	6,4	30	000285H	2,7
IDHX 9/4	1,5	1"½	1"¼	(m)	48	45	44	43	41	37	32	25	16	000285J	8,2	30	000285L •	3,5
IDHX 9/6	2,2	1"½	1"¼		71	67,5	65,5	64	59,5	54	47	36	21	-	-	-	000285P •	4,5

I dati tecnici non sono impegnativi e possono essere modificati senza preavviso.
Le immagini sono indicative e non vincolanti

IDHX CENTRIFUGA MULTISTADIO AD ASSE ORIZZONTALE IN ACCIAIO INOX

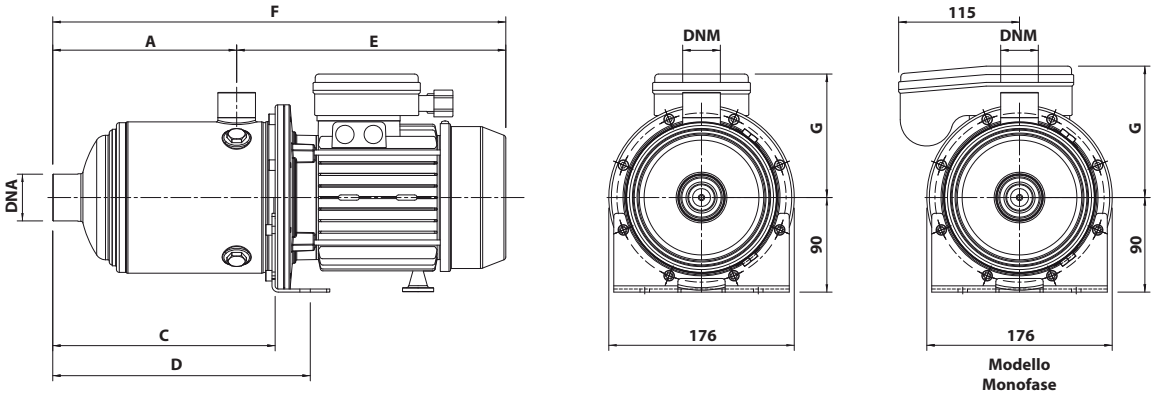

Tipo Pompa	N° di Stadi	DNA	DNM	A	E	F	C	D	G Monofase	G Trifase	Peso
				mm	mm	mm	mm	mm	mm	mm	kg
IDHX 3/4	4	1"¼	1"	127	256	383	163,6	197	120	118	11,1
IDHX 3/5	5	1"¼	1"	151	256	407	187,6	221	120	118	11,6
IDHX 3/7	7	1"¼	1"	199	256	455	235,6	269	120	118	14,6
IDHX 3/9	9	1"¼	1"	247	300	547	283,6	317	125	125	18,7

Tipo Pompa	N° di Stadi	DNA	DNM	A	E	F	C	D	G Monofase	G Trifase	Peso
				mm	mm	mm	mm	mm	mm	mm	kg
IDHX 5/3	3	1"¼	1"	103	256	359	139,6	173	120	118	10,6
IDHX 5/5	5	1"¼	1"	151	256	407	187,6	221	120	118	13,5
IDHX 5/7	7	1"¼	1"	199	300	499	235,6	269	125	125	17,7
IDHX 5/9	9	1"¼	1"	247	300	547	283,6	317	125	125	18,7

Tipo Pompa	N° di Stadi	DNA	DNM	A	E	F	C	D	G Monofase	G Trifase	Peso
				mm	mm	mm	mm	mm	mm	mm	kg
IDHX 9/2	2	1"½	1"¼	118	260	378	158,6	192	120	118	10,8
IDHX 9/3	3	1"½	1"¼	118	260	378	158,6	192	120	118	12,8
IDHX 9/4	4	1"½	1"¼	148	304	452	188,6	222	125	125	16,5
IDHX 9/6	6	1"½	1"¼	208	304	512	248,6	282	125	125	17,8

I dati tecnici non sono impegnativi e possono essere modificati senza preavviso.
Le immagini sono indicative e non vincolanti

www.idro-elettrica.it
idroelettrica@idro-elettrica.it

IDXV-N MULTISTADIO VERTICALI IN ACCIAIO INOX AISI 304

A RICHIESTA AISI 316, MOTORI AD ALTO RENDIMENTO IE2 FINO A 5,5 KW, OLTRE IE3

IMPIEGHI

Per applicazioni in sistemi di distribuzione dell'acqua e per impianti di pressurizzazione nel settore civile, industriale ed agricolo, in impianti di trattamento acqua e unità di lavaggio, per impianti di ricircolo di riscaldamento e condizionamento, e impianti sportivi.
Adatte per il pompaggio di acqua pulita senza particelle abrasive e di liquidi chimicamente non aggressivi.
E' possibile fornire pompe con allestimenti (metallurgie e sistemi di tenuta) per applicazioni e liquidi particolari.

CARATTERISTICHE COSTRUTTIVE

- Corpo pompa in Acciaio inox AISI 304
- Supporto motore in Ghisa
- Girante in Acciaio inox AISI 304
- Albero in Acciaio inox AISI 431
- Tenuta meccanica inCarburo di silicio/EPDM
- Temperatura massima
  - Liquido -15°C ÷ +120°C
  - Ambiente + 50°C
- Pressione Max:
  - IDXV-N 40-04.../09, 50-03../09,65-3../04, 80-02../05 = 16 Bar
  - IDXV-N 25, 32 ,40-12..., 50-12... = 25 Bar
  - Superiori = 30 Bar
- Motore asincrono 2 poli, C.I. F, IP 55

Con bocche di mandata e aspirazione contrapposte "in line"
Il gruppo motore e la parte rotante sono estraibili senza rimuovere il corpo pompa dall'impianto.
Protezione termoamperometrica incorporata
Protezione a cura dell'utente per la versione trifase.

Equipaggiate con motore di tipo verticale normalizato standard; forma costruttiva B14/V1 inferiori ai 5,5kW, B5/V1 le taglie superiori.
Le elettropompe possono essere posizionate con l'asse orizzontale.
Nel caso si debbano utilizzare i gruppi con acqua osmotizzata o deionizzata, inviare specifiche tecniche dettagliate al ns. ufficio tecnico.

IDXV-N MONOFASE

Tipo Pompa	P_2	Attacco Motore	Rendimento Motore	DNA DNM (mm)	Q l/sec	0	0,28	0,42	0,56	0,69	0,83	0,97	1,11	1,25	1,39	1,67	1,94	2,22	2,50	2,78	3,06	3,33	3,61	Elettropompa Monofase 1x230V
					Q m³/h	0	1	1,5	2	2,5	3	3,5	4	4,5	5	6	7	8	9	10	11	12	13	
	kW				Q l/min	0	17	25	33	42	50	58	67	75	83	100	117	133	150	167	183	200	217	Codice
IDXV-N 25-10	0,75	B14		25/32		62	60	58	55	50	45	38	30	22										000267EDM
IDXV-N 25-15	1,1	B14		25/32		96	91	88	82	76	68	58	45	32										000267EEM
IDXV-N 25-19	1,5	B14		25/32		122	119	115	108	100	90	78	62	45										000267EFM
IDXV-N 25-23	2,2	B14		25/32		150	146	140	131	122	110	95	77	56										000267EGM
IDXV-N 25-29	2,2	B14		25/32		190	182	175	165	153	139	120	95	70										000267EHM
IDXV-N 32-04	0,55	B14	IE2	25/32	H (m)	24				22	21	20	20	18	17	14	11	8						000267EJM
IDXV-N 32-05	0,75	B14		25/32		31				29	28,5	28	27	26	24	20	16	12						000267EKM
IDXV-N 32-08	1,1	B14		25/32		51				48	47	46	44	41	38	34	28	22						000267ELM
IDXV-N 32-10	1,5	B14		25/32		65				62	60	58	56	54	50	46	40	32						000267EMM
IDXV-N 32-13	2,2	B14		25/32		85				81	80	78	75	72	68	62	54	43						000267ENM
IDXV-N 32-16	2,2	B14		25/32		108				100	98	96	93	90	85	78	68	54						000267EPM

IDXV-N TRIFASE

Tipo Pompa	P_2	Attacco Motore	Rendimento Motore	DNA DNM (mm)	Q l/sec	0	0,28	0,42	0,56	0,69	0,83	0,97	1,11	1,25	1,39	1,67	1,94	2,22	2,50	2,78	3,06	3,33	3,61	Elettropompa Trifase 3x400V
					Q m³/h	0	1	1,5	2	2,5	3	3,5	4	4,5	5	6	7	8	9	10	11	12	13	
	kW				Q l/min	0	17	25	33	42	50	58	67	75	83	100	117	133	150	167	183	200	217	Codice
IDXV-N 25-05	0,37	B14		25/32		31	30	28	27	24	21	18	14	10										000267EB
IDXV-N 25-07	0,55	B14		25/32		45	41	40	38	35	30	26	20	15										000267EC
IDXV-N 25-10	0,75	B14		25/32		62	60	58	55	50	45	38	30	22										000267ED
IDXV-N 25-15	1,1	B14		25/32		96	91	88	82	76	68	58	45	32										000267EE
IDXV-N 25-19	1,5	B14		25/32		122	119	115	108	100	90	78	62	45										000267EF •
IDXV-N 25-23	2,2	B14		25/32		150	146	140	131	122	110	95	77	56										000267EG
IDXV-N 25-29	2,2	B14		25/32		190	182	175	165	153	139	120	95	70										000267EH
IDXV-N 25-36	3	B14		25/32		238	228	220	209	195	174	150	121	90										000267EI
IDXV-N 32-04	0,55	B14		25/32		24				22	21	20	20	18	17	14	11	8						000267EJ
IDXV-N 32-05	0,75	B14		25/32		31				29	28,5	28	27	26	24	20	16	12						000267EK
IDXV-N 32-08	1,1	B14		25/32		51				48	47	46	44	41	38	34	28	22						000267EL
IDXV-N 32-10	1,5	B14	IE2	25/32	H (m)	65				62	60	58	56	54	50	46	40	32						000267EM
IDXV-N 32-13	2,2	B14		25/32		85				81	80	78	75	72	68	62	54	43						000267EN
IDXV-N 32-16	2,2	B14		25/32		108				100	98	96	93	90	85	78	68	54						000267EP
IDXV-N 32-20	3	B14		25/32		134				128	126	123	119	115	109	99	86	70						000267EQ
IDXV-N 32-24	4	B14		25/32		151				155	153	149	145	139	132	120	107	86						000267ER
IDXV-N 32-29	4	B14		25/32		196				189	186	180	176	170	163	149	129	107						000267ES
IDXV-N 32-36	5,5	B5		25/32		246				232	228	222	215	209	200	181	159	132						000267ET
IDXV-N 40-04	1,5	B14		40		39									39	38	36	35	32	30	27	23	20	000267EU
IDXV-N 40-06	2,2	B14		40		60									59	58	56	53	50	46	41	36	32	000267EV
IDXV-N 40-09	3	B14		40		90									89	87	85	80	76	70	64	57	48	000267EW
IDXV-N 40-12	4	B14		40		120									120	118	115	108	102	95	86	76	66	000267EX
IDXV-N 40-16	5,5	B5		40		161									160	156	151	145	138	128	117	104	89	000267EY
IDXV-N 40-22	7,5	B5	IE3	40		223									222	218	211	202	190	178	162	145	128	000267EZ

I dati tecnici non sono impegnativi e possono essere modificati senza preavviso.
Le immagini sono indicative e non vincolanti

Tipo Pompa	P_2	Attacco Motore	Rendimento Motore	DNA DNM (mm)	Q l/sec	0	2,22	2,78	3,33	3,89	4,44	5,00	5,56	6,11	6,67	7,78	8,89	10,00	11,11	12,22	13,33	15,00	16,11	Elettropompa Trifase
					Q m³/h	0	8	10	12	14	16	18	20	22	24	28	32	36	40	44	48	54	58	3x400V
	kW				Q l/min	0	133	167	200	233	267	300	333	367	400	467	533	600	667	733	800	900	967	Codice
IDXV-N 50-03	3	B14		50		40	38	37	35,5	33,5	31,5	29	26	22										000269LA
IDXV-N 50-05	4	B14		50		68	66	64	61,5	59	55	51	46	40										000269LB
IDXV-N 50-07	5,5	B5		50		97	93	90	87	82,5	77,5	72	66	60										000269LD
IDXV-N 50-09	7,5	B5	IE2	50		125	120	118	114	108,5	101,5	94	86	76										000269LF
IDXV-N 50-12	11	B5		50		168	160	158	152	147	138	129	117	103										000269LG
IDXV-N 50-14	11	B5		50		193	188	183	177	170	160,5	149	135	120										000269LH
IDXV-N 50-17	15	B5		50		238	229	225	218	208	197	182	165	147										000269LJ
IDXV-N 65-03	5,5	B5	IE2	65		58				56	55	54	52	51	48	45	41	35	29					000269TB
IDXV-N 65-04	7,5	B5		65		77				75	74	72	70	69	66	61	55	48	40					000269TD
IDXV-N 65-06	11	B5		65		118				113	111,5	110	107	104	99	93	85	74	61					000269TF
IDXV-N 65-08	15	B5		65	H	155				151	149	146	144	140	135	126	115	100	82					000269TH
IDXV-N 65-10	18,5	B5		65	(m)	194				190	188	185	181	176	170	160	145	126	106					000269TJ
IDXV-N 65-12	22	B5		65		232				230	226	221	217	212	204	192	175	152	126					000269TL
IDXV-N 65-14	30	B5		65		272				270	266	261	258	250	242	228	208	180	153					000269TN
IDXV-N 80-02	7,5	B5	IE3	80		50									48	48	46	44	41	38	34	31	28	000269VB
IDXV-N 80-03	11	B5		80		75									72	70	68	66	63	60	54	48	42	000269VD
IDXV-N 80-04	15	B5		80		101									98	95	92	89	85	80	74	65	57	000269VF
IDXV-N 80-05	18,5	B5		80		126									124	121	117	112	107	101	94	83	72	000269VH
IDXV-N 80-06	22	B5		80		152									149	145	141	135	128	121	112	100	90	000269VJ
IDXV-N 80-08	30	B5		80		205									210	195	182	172	175	162	150	133	120	000269VL
IDXV-N 80-10	37	B5		80		255									250	245	240	229	219	205	178	170	152	000269VN
IDXV-N 80-12	45	B5		80		308									310	298	292	280	261	251	230	209	190	000269VP

Tenute meccaniche da pag. 222

Dimensioni e pesi

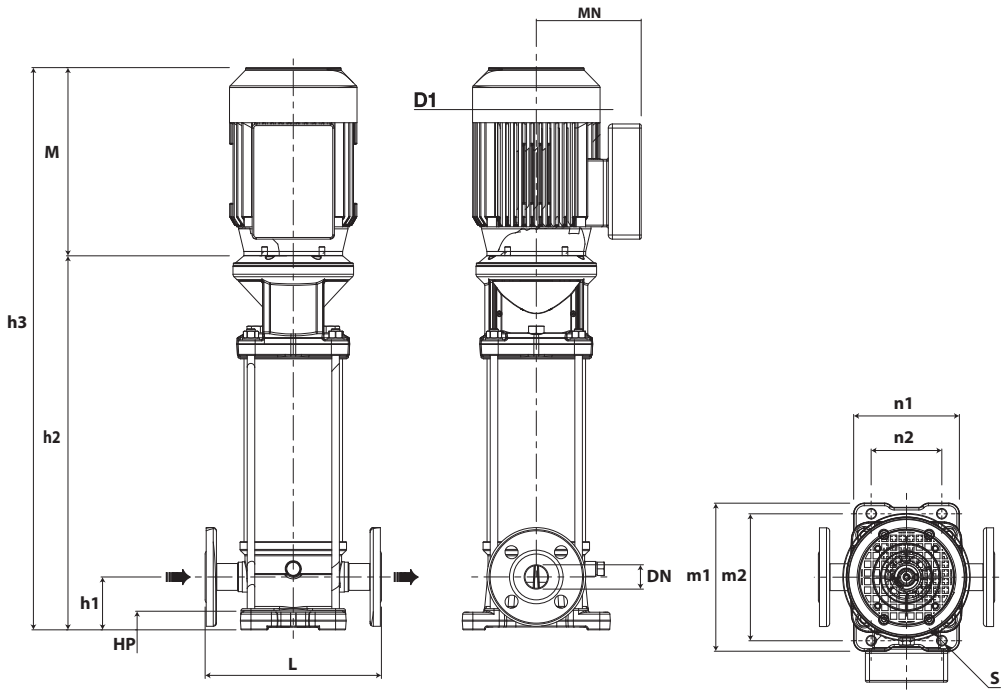

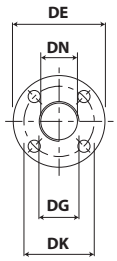

SERIE	DN	DE	DK	DG	Fori ø	Fori N°
IDXV-N 25/32	25/32	140	105	89	14/19X27	4+4
IDXV-N 40	40	150	114	110	18x20	4
IDXV-N 50	50	165	125	99	19	4
IDXV-N 65	65	185	145	118	19	8
IDXV-N 80	80	200	160	132	19	8

I dati tecnici non sono impegnativi e possono essere modificati senza preavviso.
Le immagini sono indicative e non vincolanti

www.idro-elettrica.it
idroelettrica@idro-elettrica.it

Dimensioni e pesi

Tipo Pompa	DN	L	H1	H2	M	H3	M1	M2	N1	N2	S	HP	KG
IDXV-N 25-05	25/32	250	75	318	195	513	210	180	150	100	14	34	21,0
IDXV-N 25-07	25/32	250	75	354	195	549	210	180	150	100	14	34	22,2
IDXV-N 25-10	25/32	250	75	414	235	649	210	180	150	100	14	34	25,4
IDXV-N 25-15	25/32	250	75	504	235	739	210	180	150	100	14	34	28,3
IDXV-N 25-19	25/32	250	75	592	291	883	210	180	150	100	14	34	38,5
IDXV-N 25-23	25/32	250	75	664	291	955	210	180	150	100	14	34	42,9
IDXV-N 25-29	25/32	250	75	772	291	1063	210	180	150	100	14	34	45,1
IDXV-N 25-36	25/32	250	75	902	316	1218	210	180	150	100	14	34	54,8
IDXV-N 32-04	25/32	250	75	336	195	531	210	180	150	100	14	34	21,8
IDXV-N 32-05	25/32	250	75	369	235	604	210	180	150	100	14	34	24,3
IDXV-N 32-08	25/32	250	75	450	235	685	210	180	150	100	14	34	27,1
IDXV-N 32-10	25/32	250	75	520	291	811	210	180	150	100	14	34	36,9
IDXV-N 32-13	25/32	250	75	601	291	892	210	180	150	100	14	34	41,4
IDXV-N 32-16	25/32	250	75	682	291	973	210	180	150	100	14	34	43,0
IDXV-N 32-20	25/32	250	75	794	316	1110	210	180	150	100	14	34	52,1
IDXV-N 32-24	25/32	250	75	902	326	1228	210	180	150	100	14	34	57,8
IDXV-N 32-29	25/32	250	75	1037	326	1363	210	180	150	100	14	34	60,6
IDXV-N 32-36	25/32	250	75	1256	362	1618	210	180	150	100	14	34	88,1
IDXV-N 40-04	40	280	80	433	291	724	248	215	200	130	14	26	46,0
IDXV-N 40-06	40	280	80	493	291	784	248	215	200	130	14	26	50,8
IDXV-N 40-09	40	280	80	588	316	904	248	215	200	130	14	26	61,0
IDXV-N 40-12	40	280	80	678	326	1004	248	215	200	130	14	26	67,5
IDXV-N 40-16	40	280	80	830	362	1192	248	215	200	130	14	26	102,4
IDXV-N 40-22	40	280	80	1010	398	1408	248	215	200	130	14	26	114,9
IDXV-N 50-03	50	300	90	463	316	779	248	215	200	130	14	26	56,7
IDXV-N 50-05	50	300	90	553	326	879	248	215	200	130	14	26	63,0
IDXV-N 50-07	50	300	90	675	362	1037	248	215	200	130	14	26	96,7
IDXV-N 50-09	50	300	90	765	398	1163	248	215	200	130	14	26	106,2
IDXV-N 50-12	50	300	90	977	505	1482	248	215	200	130	14	26	139,7
IDXV-N 50-14	50	300	90	1067	505	1572	248	215	200	130	14	26	149,1
IDXV-N 50-17	50	300	90	1202	510	1712	248	215	200	130	14	26	163,5
IDXV-N 65-03	65	320	105	644	362	1006	299	240	227	170	14	30	105,1
IDXV-N 65-04	65	320	105	714	398	1112	299	240	227	170	14	30	114,6
IDXV-N 65-06	65	320	105	964	505	1469	299	240	227	170	14	30	161,4
IDXV-N 65-08	65	320	105	1104	510	1614	299	240	227	170	14	30	177,9
IDXV-N 65-10	65	320	105	1244	550	1794	299	240	227	170	14	30	208,2
IDXV-N 65-12	65	320	105	1384	580	1964	299	240	227	170	14	30	256,3
IDXV-N 65-14	65	320	105	1524	620	2144	299	240	227	170	14	30	315,1
IDXV-N 80-02	80	365	140	639	398	1037	330	265	251	190	14	45	115,8
IDXV-N 80-03	80	365	140	829	505	1334	330	265	251	190	14	45	160,2
IDXV-N 80-04	80	365	140	909	510	1419	330	265	251	190	14	45	174,1
IDXV-N 80-05	80	365	140	989	550	1539	330	265	251	190	14	45	202,8
IDXV-N 80-06	80	365	140	1069	580	1649	330	265	251	190	14	45	249,3
IDXV-N 80-08	80	365	140	1230	660	1890	400	265	251	190	14	45	321,5
IDXV-N 80-10	80	365	140	1390	660	2050	400	265	251	190	14	45	341,9
IDXV-N 80-12	80	365	140	1550	690	2240	450	265	251	190	14	45	407,4

I dati tecnici non sono impegnativi e possono essere modificati senza preavviso.
Le immagini sono indicative e non vincolanti

FL MONOBLOCCO NORMALIZZATE CON BOCCHE FLANGIATE
MOTORI AD ALTO RENDIMENTO IE2

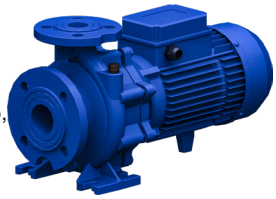

IMPIEGHI

Nel settore civile, industriale e agricolo, per impianti di approvvigionamento e ricircolo, per impianti di riscaldamento, condizionamento e circolazione in genere, impianti di lavaggio.
Adatte per il pompaggio di acqua pulita senza particelle abrasive e di liquidi chimicamente non aggressivi.

CARATTERISTICHE COSTRUTTIVE

Corpo pompa:	Ghisa
Supporto motore:	Ghisa
Girante:	Ghisa
Albero:	Acciaio inox AISI 431
Tenuta meccanica:	Ceramica/Grafite
Temperatura Massima:	Liquido -15°C ÷ +120°C Ambiente + 40°C
Pressione Massima:	10 Bar
Motore:	Asincrono 2 o 4 poli, C.I. F, IP 55

Corpo pompa normalizzato secondo le norme UNI.
Il gruppo motore e la parte rotante sono estraibili senza rimuovere il corpo pompa dalle tubazioni dell'impianto.
Possibilità di avere diverse metallurgie delle piste di tenuta a seconda del liquido pompato.

Le elettropompe possono essere posizionate con l'asse orizzontale, inclinato o verticale sempre con il motore verso l'alto.
Le curve sono valide per altezze manometriche di aspirazione fino ad un massimo di 6 m. c.a., per valori superiori le caratteristiche Q/H si riducono notevolmente.

FL 2900 GIRI/MIN

Tipo Pompa	P2	MEI	A	Q l/sec	0	1,1	1,7	2,2	3,3	4,4	5,6	6,4	6,9	7,8	8,3	9,2	9,7	11	12,5	Codice
				Q m3/h	0	4	6	8	12	16	20	23	25	28	30	33	35	40	45	
	kW			l/min	0	67	100	133	200	267	333	383	417	500	500	583	583	667	750	
FL 32-125SC	1,1	>0,4	4,5/2,6	H (m)	18	17,5	17	17	16	15	14	13								000485B/1
FL 32-125SB	1,5	>0,4	6,0/3,5		22	21,5	21,5	21	20	19	18	17								000486B/1 •
FL 32-125SA	2,2	>0,4	8,5/4,9		26	25,5	25	25	24	23	22	21	20,5	19	18					000487B/1
FL 32-160SC	2,2	>0,5	8,5/4,9		25,5		25	24,5	23	21	18									000487C/1 •
FL 32-160SB	3	>0,5	10,4/6,0		32,5		32	31,5	31	29	27	25,5	24	20						000487D/1
FL 32-160SA	4	>0,5	13,0/7,5		41		40,5	40	39,5	38	35	33	31	29	27					000489CV/1
FL 32-200NC	4	>0,4	13,0/7,5		46		45	44	41,5	38,5	34,5	30	27,5							000489DS/1 •
FL 32-200N	4	>0,1	13,0/7,5		56		55	54	52	48,5										000490CS/1
FL 32 200NB	5,5	>0,4	10,5/6,1		53,5		53	53	52	50,5	47,5	45	43	38,5	35					000490CS1/1 •
FL 32-200NA	7,5	>0,4	17,7/10,3		63		62,5	62,5	62	61,5	59,5	58	57,5	53,5	50	42,5	38,5			000490CS2/1 •
FL 32-250E	7,5	>0,4	17,7/10,3		64			63	62,5	61,5	59	57	56,5	56						000490CS3/1
FL 32-250D	9,2	>0,4	20,6/11,9		70			69,5	69	68,5	67	66	65,5	65	63					000490CS4/1
FL 32-250C	11	>0,4	24,1/14,0		76,5			76	75,5	75	74	72	72	71,5	69					000490CS5/1
FL 32-250B	13,5	>0,4	28,4/16,5		86			83,5	82	71,5	80	79,5	79,5	79	75					000490CS6/1
FL 32-250A	17	>0,4	31,9/18,5		94			96	95	94	93	92,5	92	91	90	75				000490CS7/1

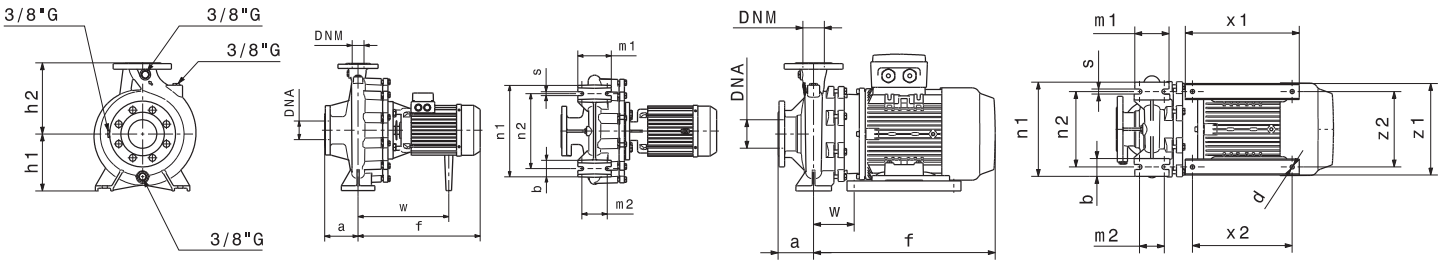

Tipo Pompa	DNA	DNM	PN	kW	Grandezza Motore	f [mm]	a [mm]	m1 [mm]	m2 [mm]	n1 [mm]	n2 [mm]	h1 [mm]	h2 [mm]	s [mm]	b [mm]	w [mm]	x1 [mm]	x2 [mm]	z1 [mm]	z2 [mm]	d [mm]	kg	Codice Tenuta
FL 32-125SC	50	32	10/16	1,1	80	335	80	100	70	190	140	112	140	14	50	240	-	-	-	-	-	29	
FL 32-125SB	50	32	10/16	1,5	80	371,5	80	100	70	190	140	112	140	14	50	240	-	-	-	-	-	31	
FL 32-125SA	50	32	10/16	2,2	90	371,5	80	100	70	190	140	112	140	14	50	272,5	-	-	-	-	-	34	
FL 32-160SC	50	32	10/16	2,2	90	372	80	100	70	190	140	112	140	14	50	273	-	-	-	-	-	35	007640A 007642B
FL 32-160SB	50	32	10/16	3	100	396	80	100	70	240	190	132	160	14	50	279	-	-	-	-	-	40	
FL 32-160 SA	50	32	10/16	4	112	427	80	100	70	240	190	132	160	14	50	304	-	-	-	-	-	51	
FL 32-200N	50	32	10/16	4	112	427	80	100	70	240	190	160	180	14	50	304	-	-	-	-	-	53	
FL 32-200NC	50	32	10/16	4	112	427	80	100	70	240	190	160	180	14	50	304	-	-	-	-	-	53	
FL 32-200NB	50	32	10/16	5,5	112	450	80	100	70	240	190	160	180	14	50	304	-	-	-	-	-	60	
FL 32-200NA	50	32	10/16	7,5	132	505	80	100	70	240	190	160	180	14	50	109	320	280	261	216	12	80	
FL 32-250E	50	32	10/16	7,5	132	510	100	125	95	320	250	180	225	14	65	114	320	280	261	216	12	87	007648A 007648B
FL 32-250D	50	32	10/16	9,2	132	510	100	125	95	320	250	180	225	14	65	114	320	280	261	216	12	90	
FL 32-250C	50	32	10/16	11	132	510	100	125	95	320	250	180	225	14	65	114	320	280	261	216	12	93	
FL 32-250B	50	32	10/16	13,5	132	565	100	125	95	320	250	180	225	14	65	114	320	280	261	216	12	103	
FL 2-250A	50	32	10/16	17	132	565	100	125	95	320	250	180	225	14	65	114	320	280	261	216	12	108	

I dati tecnici non sono impegnativi e possono essere modificati senza preavviso.
Le immagini sono indicative e non vincolanti

www.idro-elettrica.it
idroelettrica@idro-elettrica.it

FL MONOBLOCCO NORMALIZZATE CON BOCCHE FLANGIATE 2900 GIRI/MIN
MOTORI AD ALTO RENDIMENTO IE2

Tipo Pompa	P2	MEI	A	Q l/sec	0	2,2	2,5	2,8	3,3	4,4	5,5	6,9	8,3	9,7	11	12	12,5	13,9	15	16,7	19,4	Codice
				Q m3/h	0	8	9	10	12	16	20	25	30	35	40	43	45	50	55	60	70	
	kW			l/min	0	133	150	167	200	266	333	417	500	583	666	717	750	833	917	1000	1167	
FL 40-125SD	1,5	>0,7	6,0/3,5		19	18,5	18	17,5	17	16,5	16	24	12									000495B/1
FL 40-125SC	2,2	>0,7	8,5/4,9		24,5	24	24	23,5	23,5	23	23	21	19	17								000496B/1 •
FL 40-125SB	3	>0,7	10,4/6,0		27,5		27	26,5	26,5	26	26	24,5	23	21	19	17						000497B/1 •
FL 40-160NC/B	3	>0,5	10,4/6,0		32			31,5	31,5	31	30	29	26,5									000498CS/1 •
FL 40-160NC/A	4	>0,5	13,0/7,5		32			31,5	31,5	31	30	29	26,5	23	21	18,5	16					000498CS05/1
FL 40-160NB/B	4	>0,5	13,0/7,5		36,5				36	35,5	35	34	32	30								000498CS1/1 •
FL 40 160NB/A	5,5	>0,5	10,5/6,1		36,5				36	35,5	35	34	32	30	27,5	26	24,5	20,5				000498CS1/M/1
FL 40 160NA	5,5	>0,5	10,5/6,1		39				39	38,5	38	37,5	36	33,5	32	31,5	28,5	25,5	22			000499BS/1 •
FL 40-200C	4	>0,7	13,0/7,5	H	45				43,5	43	41	37	33,5									000499CS/1 •
FL 40-200B	5,5	>0,7	10,5/6,1	(m)	49				48,5	47,5	46	43,5	40,5	36,5	31,5							000499GS/1 •
FL 40-200A	7,5	>0,7	17,7/10,3		58				58	57,5	57	55	52	48	42							000500CS/1 •
FL 40-200NB	7,5	>0,4	17,7/10,3		53						52,5	51,5	49,4	47	44	42,5	41,5	37,5	30,5			000499GS1/1 •
FL 40-200NA	11	>0,4	24,1/14,0		61						60	59	57	56	54	52	50	47	41,5	35		000500CS1/1
FL 40-250NE	12,5	>0,7	28,4/16,5		67,5			67	66,5	65,5	64	62	60	57	54	51,5	49	45	43			000503CS/1
FL 40-250ND	15	>0,7	31,3/18,1		74			73	72,5	72	71	69,5	68	66	64	63	62	60	57	54		000503CS1/1
FL 40-250NC	17	>0,7	31,9/18,5		82			81	80,5	80	79	77,5	76	74,5	73	71,5	70	68	65	62	55	000505CS/1
FL 40-250NB	18,5	>0,7	37,1/21,5		89			88	87,5	87	86	85	84	82	80	78,5	77	75	71	68	60	000505CS1/1
FL 40-250NA	22	>0,7	47,4/27,5		98			95	94,5	94	93	91	89	87	85	84,5	84	79	76	71	61	000505CS2/1

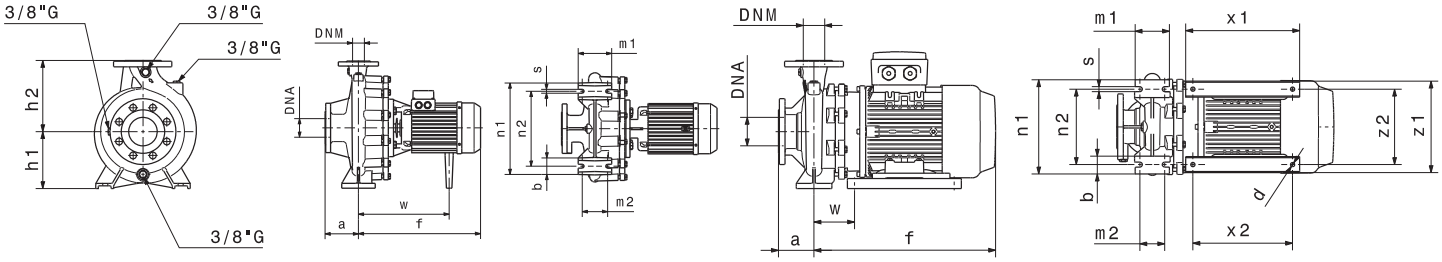

Tipo Pompa	DNA	DNM	PN	kW	Grandezza Motore	f [mm]	a [mm]	m1 [mm]	m2 [mm]	n1 [mm]	n2 [mm]	h1 [mm]	h2 [mm]	s [mm]	b [mm]	w [mm]	x1 [mm]	x2 [mm]	z1 [mm]	z2 [mm]	d [mm]	kg	Codice Tenuta
FL 40-125SD	65	40	10/16	1,5	80	372	80	100	70	210	160	112	140	14	50	240	-	-	-	-	-	33	
FL 40-125SC	65	40	10/16	2,2	90	372	80	100	70	210	160	112	140	14	50	273	-	-	-	-	-	35	
FL 40-125SB	65	40	10/16	3	100	396	80	100	70	210	160	112	140	14	50	279	-	-	-	-	-	41	
FL40-160NC/B	65	40	10/16	3	100	396	80	100	70	240	190	132	160	14	50	279	-	-	-	-	-	44	007640A
FL40-160NB/B	65	40	10/16	4	112	426	80	100	70	240	190	132	160	14	50	304	-	-	-	-	-	55	007642B
FL40-160NC/A	65	40	10/16	4	112	426	80	100	70	240	190	132	160	14	50	304	-	-	-	-	-	55	
FL40-160NB/A	65	40	10/16	5,5	112	450	80	100	70	240	190	132	160	14	50	304	-	-	-	-	-	59	
FL40-160NA	65	40	10/16	5,5	112	450	80	100	70	240	190	132	160	14	50	304	-	-	-	-	-	59	
FL40-200C	65	40	10/16	4	112	426	100	100	70	265	212	160	180	14	50	304	-	-	-	-	-	57	
FL40-200B	65	40	10/16	5,5	112	450	100	100	70	265	212	160	180	14	50	304	-	-	-	-	-	64	
FL40-200A	65	40	10/16	7,5	132	504	100	100	70	265	212	160	180	14	50	108	320	280	261	216	12	83	
FL40-200NB	65	40	10/16	7,5	132	504	100	100	70	265	212	160	180	14	50	108	320	280	261	216	12	83	
FL40-200NA	65	40	10/16	11	132	504	100	100	70	265	212	160	180	14	50	108	320	280	261	216	12	85	007648A
FL40-250NE	65	40	10/16	12,5	132	564	100	125	95	320	250	180	225	14	65	113	320	280	261	216	12	108	007648B
FL40-250ND	65	40	10/16	15	132	564	100	125	95	320	250	180	225	14	65	113	320	280	261	216	12	111	
FL40-250NC	65	40	10/16	17	132	564	100	125	95	320	250	180	225	14	65	113	320	280	261	216	12	115	
FL40-250NB	65	40	10/16	18,5	160	643	100	125	95	320	250	180	225	14	65	152	410	370	319	254	14	150	
FL40-250NA	65	40	10/16	22	160	643	100	125	95	320	250	180	225	14	65	152	410	370	319	254	14	154	

A RICHIESTA LE POMPE DELLE SERIE FL-FL4 POSSONO ESSERE FORNITE CON LA PARTE IDRAULICA IN ACCIAIO INOX AISI 316 MICROFUSO

Flange Sfuse a Pag. 172

I dati tecnici non sono impegnativi e possono essere modificati senza preavviso.
Le immagini sono indicative e non vincolanti

FL MONOBLOCCO NORMALIZZATE CON BOCCHE FLANGIATE 2900 GIRI/MIN
MOTORI AD ALTO RENDIMENTO IE2

Tipo Pompa	P2	MEI	A	Q l/sec	0	5,5	6,9	8,3	9,7	11	12,5	13,9	16,7	17,8	18	19	19,4	20,8	22	23,6	25	27,6	33	Codice
				Q m3/h	0	20	25	30	35	40	45	50	60	64	65	68	70	75	80	85	90	100	120	
	kW			l/min	0	333	417	500	583	667	750	833	1000	1067	1083	1133	1167	1250	1333	1417	1500	1667	2000	
FL 50-125C	2,2	>0,6	8,5/4,9		17,5	17	16,5	16	15	14	13	12	8											000506CS/1
FL 50-125B	3	>0,6	10,4/6,0		21	20,5	20	19,5	18,5	17,5	16,5	15	13	11	11									000507CS/1 •
FL 50-125A	4	>0,6	13,0/7,5		24			23,5	23	22,5	21,5	20	17,5	17	17									000508CS/1
FL 50-160B	5,5	>0,4	10,5/6,1		32,5		32	31	30	29	27,5	26	22	20,5	20	19	18	16,5						000509CS/1 •
FL 50-160NC	5,5	>0,4	10,5/6,1		30,5					27,5	27	26	23,5	22	22	21	20,5	20						000509CS1/1
FL 50-160NB	7,5	>0,4	17,7/10,3		39					36,5	36	35	32	30,5	30,5	29,5	29	27	25					000509CS2/1
FL 50-160A	7,5	>0,4	17,7/10,3		40,5		40	39	38,5	38	37	35,5	32	30,5	30	28,5	27,5	25,5						000510CS/1 •
FL 50-160NA	9,2	>0,4	20,6/11,9		44					40,5	40	39	36	35	35	34,5	34	32	30	28	26			000510CS1/1
FL 50/200 SC	11	>0,6	24,1/14,0		54		53	52,5	52	51	50	48	44	33	31									000511C/1 •
FL 50/200 SB	12,5	>0,6	28,4/16,5	H (m)	59		58	57,5	57	55,5	54	53	50	44,5	43	40	38,5	34						000511CS0/1
FL 50-200NC	15	>0,7	31,3/18,1		53							49	48	46	46	45,5	45	44	43	41	39	36		000511CS1/1
FL 50-200NB	17	>0,7	31,9/18,5		62							59	57	55	55	54,5	54	52	51	49,5	48	45		000512CS1/1
FL 50-200NA	22	>0,7	47,4/27,5		70							67	64	63	63	62,5	62	58	57	55	53	49	41	000512CS2/1
FL 50-250ND	17	>0,7	31,9/18,5		70		69	68	67	666	65	62,5	57	54,5	54	52	51	48	45					000513CS/1
FL 50-250NC/B	18,5	>0,7	37,1/21,5		81		79	78,5	78	77,5	77	75	71	68,5	68	66	65							000514CS/1
FL 50-250NC/A	20	>0,7	40,2/23,3		81		79	78,5	78	77,5	77	75	71	68,5	68	66	65	60,5	56	53				000514ES/1
FL 50-250NB/B	22	>0,7	47,4/27,5		89		88,5	88	88	87	86	84,5	80	78	77,5	76	75	70,5	66					000514FS/1
FL 50-250NB/A	25	>0,7	53,0/30,7		89		88,5	88	88	87	86	84,5	80	78	77,5	76	75	70,5	66	62	57			000514FS05/1
FL 50-250NA	30	>0,7	65,2/37,8		100		99	98,5	98	97	96	94	91	88,5	88	86	85	81	77	75	70	62		000514FS1/1

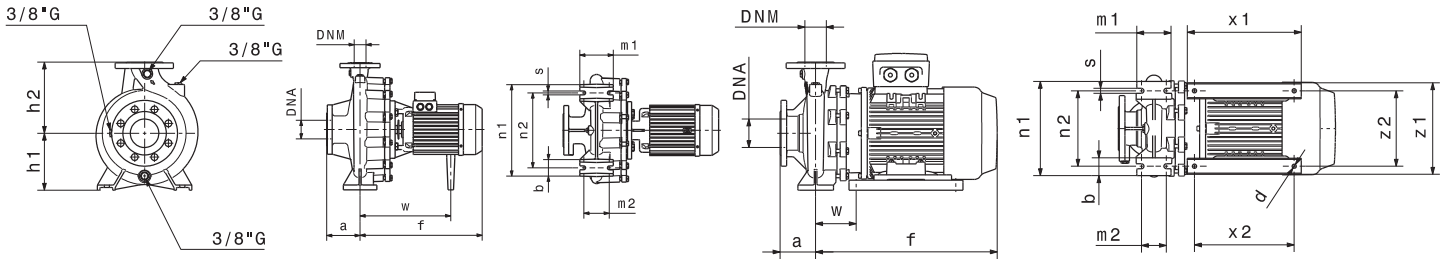

Tipo Pompa	DNA	DNM	PN	kW	Grandezza Motore	f [mm]	a [mm]	m1 [mm]	m2 [mm]	n1 [mm]	n2 [mm]	h1 [mm]	h2 [mm]	s [mm]	b [mm]	w [mm]	x1 [mm]	x2 [mm]	z1 [mm]	z2 [mm]	d [mm]	kg	Codice Tenuta
FL50-125C	65	50	10/16	2,2	90	372	100	100	70	240	190	132	160	14	50	273	-	-	-	-	-	39	007640A 007642B
FL50-125B	65	50	10/16	3	100	396	100	100	70	240	190	132	160	14	50	279	-	-	-	-	-	45	
FL50-125A	65	50	10/16	4	112	427	100	100	70	240	190	132	160	14	50	304	-	-	-	-	-	54	
FL50-160B	65	50	10/16	5,5	112	450	100	100	71	265	212	160	180	13	50	304	-	-	-	-	-	63	
FL50-160A	65	50	10/16	7,5	132	504	100	100	71	265	212	160	180	13	50	108	320	280	261	216	12	82	
FL50-160NC	65	50	10/16	5,5	112	450	100	100	71	265	212	160	180	13	50	304	-	-	-	-	-	63	
FL50-160NB	65	50	10/16	7,5	132	504	100	100	71	265	212	160	180	13	50	108	320	280	261	216	12	82	
FL50-160NA	65	50	10/16	9,2	132	504	100	100	71	265	212	160	180	13	50	108	320	280	261	216	12	85	
FL 50/200 SC	65	50	10/16	11	132	509	100	100	70	265	212	160	200	14	50	113	320	280	261	216	12	96	
FL 50/200 SB	65	50	10/16	12,5	132	564	100	100	70	265	212	160	200	14	50	113	320	280	261	216	12	100	
FL50-200NC	65	50	10/16	15	132	564	100	100	70	265	212	160	200	14	50	113	320	280	261	216	12	108	007648A 007648B
FL50-200NB	65	50	10/16	17	132	564	100	100	70	265	212	160	200	14	50	113	320	280	261	216	12	112	
FL50-200NA	65	50	10/16	22	160	644	100	100	70	265	212	160	200	14	50	210	304	254	318	254	14	140	
FL50-250ND	65	50	10/16	17	132	564	100	125	95	320	250	180	225	14	65	113	320	280	261	216	12	117	
FL50-250NC/B	65	50	10/16	18,5	160	644	100	125	95	320	250	180	225	14	65	152	410	370	319	254	14	143	
FL50-250NC/A	65	50	10/16	20	160	644	100	125	95	320	250	180	225	14	65	152	410	370	319	254	14	145	
FL50-250NB/B	65	50	10/16	22	160	644	100	125	95	320	250	180	225	14	65	152	410	370	319	254	14	147	
FL50-250NB/A	65	50	10/16	25	180	726	100	125	95	320	250	180	225	14	65	220	320	279	359	279	14	185	
FL50-250NA	65	50	10/16	30	180	726	100	125	95	320	250	180	225	14	65	220	320	279	359	279	14	191	

A RICHIESTA LE POMPE DELLE SERIE FL-FL4 POSSONO ESSERE FORNITE CON LA PARTE IDRAULICA IN ACCIAIO INOX AISI 316 MICROFUSO

Flange Sfuse a Pag. 172

I dati tecnici non sono impegnativi e possono essere modificati senza preavviso.
Le immagini sono indicative e non vincolanti

www.idro-elettrica.it
idroelettrica@idro-elettrica.it

FL MONOBLOCCO NORMALIZZATE CON BOCCHE FLANGIATE 2900 GIRI/MIN MOTORI AD ALTO RENDIMENTO IE2

Tipo Pompa	P2	MEI	A	Q l/sec	0	8,3	11	12,5	13,9	15,3	16,7	19,4	22	23,6	26,4	27,8	30,6	33	36,1	38,9	41,6	44,4	45,8	Codice
				Q m3/h	0	30	40	45	50	55	60	70	80	85	95	100	110	120	130	140	150	160	165	
	kW			l/min	0	500	667	750	833	917	1000	1167	1333	1417	1583	1667	1833	2000	2167	2333	2500	2667	2750	
FL 65-125D	3	>0,5	10,4/6,0	H (m)	17	16,5	16	15,5	15	14,5	14	12												000515S/1
FL 65-125C	4	>0,5	13,0/7,5		21	20,5	20	19,5	19	18,5	18	16	15	14										000516CS/1
FL 65-125B	5,5	>0,5	10,5/6,1		24	23,5	23	22,5	22	22	22	21	19	18	16									000517CS/1
FL 65-125A	7,5	>0,5	17,7/10,3		27	26,5	26	26	25,5	25	25	24	23,5	23	21	20	19							000518BS/1
FL 65-160C	9,2	>0,5	20,6/11,9		33,5	33	32,5	32	31,5	31	30	29	28	26,5	24,5	23								000518FS/1
FL 65-160B	11	>0,5	24,1/14,0		38,5	38	37,5	37	36,5	36,5	36	35	33	32	31	30	28							000521CS/1
FL 65-160A	15	>0,5	31,3/18,1		45,5	45	44,5	44	43,5	43,5	43	42	41	40	39	38	37	35	33					000522CS/1
FL 65-200NC	18,5	>0,4	37,1/21,5		46		45	45	45	44,5	44,5	43	42	40,5	38,5	37	34,5	32	27	24				000524CU/1
FL 65-200NB	22	>0,4	47,4/27,5		54		53	52,5	52	51,5	51	50	49	48	46	45	42,5	40	36	32	26,5	21		000524CW/1
FL 65-200NA	30	>0,4	65,2/37,8		66		65	65	65	64,5	64,5	64,5	64	63	61	60	58	56	53	50	46	42	38	000524CY/1
FL 65-250NC	22	>0,5	47,4/27,5		69				68,5	98,5	68	66,5	65	64,5	63,5	62,5								000525CS/1
FL 65-250NB	30	>0,5	65,2/37,8		76				75	75	74	73,5	72,5	71,5	70	69	67	63,5						000526CS/1
FL 65-250NA	37	>0,5	77,7/45,1		89,5				89	89	89	88	86,5	86	85	84	82	79,5	76					000527CS/1

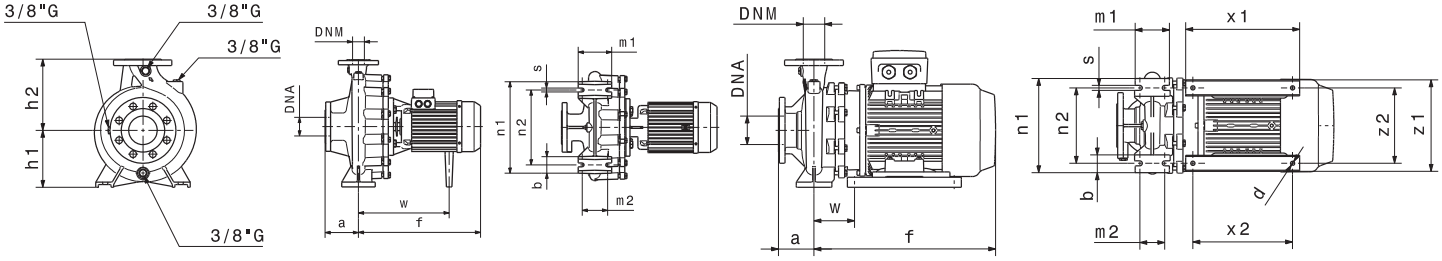

Tipo Pompa	DNA	DNM	PN	kW	Grandezza Motore	f [mm]	a [mm]	m1 [mm]	m2 [mm]	n1 [mm]	n2 [mm]	h1 [mm]	h2 [mm]	s [mm]	b [mm]	w [mm]	x1 [mm]	x2 [mm]	z1 [mm]	z2 [mm]	d [mm]	kg	Codice Tenuta
FL65-125D	80	65	10/16	3	100	396	100	125	95	280	212	160	180	14	65	279	-	-	-	-	-	49	
FL65-125C	80	65	10/16	4	112	426	100	125	95	280	212	160	180	14	65	304	-	-	-	-	-	55	007640A
FL65-125B	80	65	10/16	5,5	112	449	100	125	95	280	212	160	180	14	65	304	-	-	-	-	-	61	007642B
FL65-125A	80	65	10/16	7,5	132	520	100	125	95	280	212	160	180	14	65	123,5	320	280	261	216	12	82	
FL65-160C	80	65	10/16	9,2	132	510	100	125	95	280	212	160	200	14	65	114	320	280	261	216	12	89	
FL65-160B	80	65	10/16	11	132	510	100	125	95	280	212	160	200	14	65	114	320	280	261	216	12	92	007648A
FL65-160A	80	65	10/16	15	132	565	100	125	95	280	212	160	200	14	65	114	320	280	261	216	12	95	007648B
FL65-200NC	80	65	10/16	18,5	160	644	100	125	95	320	250	180	225	14	65	152	410	370	319	254	14	139	
FL65-200NB	80	65	10/16	22	160	644	100	125	95	320	250	180	225	14	65	152	410	370	319	254	14	141	
FL65-200NA	80	65	10/16	30	180	731	100	125	95	320	250	180	225	14	65	225	321	279	359	279	14	190	007656A
FL65-250NC	80	65	10/16	22	160	679	100	160	120	360	280	200	250	18	80	187	410	370	319	254	14	149	007656B
FL65-250NB	80	65	10/16	30	180	761	100	160	120	360	280	200	250	18	80	210	410	370	344	279	14	193	
FL65-250NA	80	65	10/16	37	200	761	100	160	120	360	280	200	250	18	80	268	363	305	400	318	18	221	

A RICHIESTA LE POMPE DELLE SERIE FL-FL4 POSSONO ESSERE FORNITE CON LA PARTE IDRAULICA IN ACCIAIO INOX AISI 316 MICROFUSO

Flange Sfuse a Pag. 172

I dati tecnici non sono impegnativi e possono essere modificati senza preavviso.
Le immagini sono indicative e non vincolanti

FL MONOBLOCCO NORMALIZZATE CON BOCCHE FLANGIATE 2900 GIRI/MIN
MOTORI AD ALTO RENDIMENTO IE2

Tipo Pompa	P2	MEI	A	Q l/sec	0	18	19,4	22,2	25	33,3	38,9	45,8	50	54,2	55,6	58,3	61,6	62,5	63,8	66,7	69,4	75	Codice
				Q m3/h	0	65	70	80	90	120	140	165	180	195	200	210	220	225	230	240	250	270	
	kW			l/min	0	1083	1167	1333	1500	2000	2333	2750	3000	3250	3333	3500	3667	3750	3833	4000	4167	4500	
FL 80-160G	5,5	>0,6	10,5/6,1	H (m)	18	17	16,5	16	15	12	10												000527NS/1
FL 80-160F	7,5	>0,6	17,7/10,3		20	19,5	19	18,5	18	15,5	13,5	10,5											000527NS1/1
FL 80-160E	9,2	>0,6	20,6/11,9		25,5	25	24,5	24,5	24	21	19	16											000527NS2/1
FL 80-160D	11	>0,6	24,1/14,0		26,5	26	25,5	25,5	25	22,5	20,5	17,5	14,5										000528CS/1
FL 80-160C	15	>0,6	31,3/18,1		30,5		30	30	29,5	27	24	20	18,5	17									000529CS/1
FL 80-160B	18,5	>0,6	37,1/21,5		37		36	35,5	34,5	31,5	29,5	26	24	21									000530CS/1
FL 80-160A	22	>0,6	47,4/27,5		40,5		40	40	39,5	37,5	36	33	30,5	28,5	27	25,5	24	23,5					000530CS1/1
FL 80-200B	30	>0,7	65,2/37,8		52			51,5	51	50	49	46	44	41,5	41	39,5	38	35	34,5	33	31		000533CS/1
FL 80-200A	37	>0,7	77,7/45,1		59			58,5	58	57	56	53,5	51,5	50	49	47	45	43	42,5	41,5	40	35	000534CS/1

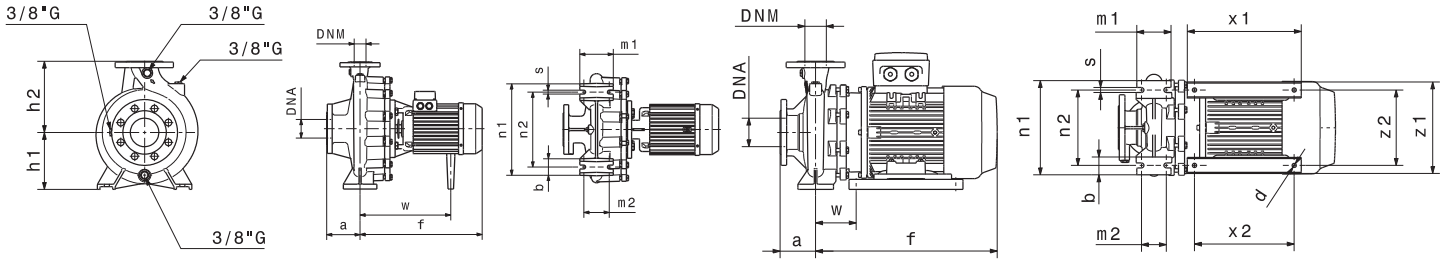

Tipo Pompa	DNA	DNM	PN	kW	Grandezza Motore	f [mm]	a [mm]	m1 [mm]	m2 [mm]	n1 [mm]	n2 [mm]	h1 [mm]	h2 [mm]	s [mm]	b [mm]	w [mm]	x1 [mm]	x2 [mm]	z1 [mm]	z2 [mm]	d [mm]	kg	Codice Tenuta
FL80-160G	100	80	10/16	5,5	112	455	125	125	95	320	250	180	225	14	65	310	-	-	-	-	-	66	
FL80-160F	100	80	10/16	7,5	132	510	125	125	95	320	250	180	225	14	65	114	320	280	257	212	12	91	
FL80-160E	100	80	10/16	9,2	132	510	125	125	95	320	250	180	225	14	65	114	320	280	257	212	12	94	
FL80-160D	100	80	10/16	11	132	510	125	125	95	320	250	180	225	14	65	114	320	280	257	212	12	97	007648A 007648B
FL80-160C	100	80	10/16	15	132	565	125	125	95	320	250	180	225	14	65	114	320	280	257	212	12	101	
FL80-160B	100	80	10/16	18,5	160	644	125	125	95	320	250	180	225	14	65	153	410	370	319	254	14	141	
FL80-160A	100	80	10/16	22	160	644	125	125	95	320	250	180	225	14	65	153	410	370	319	254	14	145	
FL80-200B	100	80	10/16	30	180	760	125	125	95	345	280	180	250	14	65	255	320	279	359	279	14	192	007656A
FL80-200A	100	80	10/16	37	180	760	125	125	95	345	280	180	250	14	65	255	320	279	359	279	14	224	007656B

A RICHIESTA LE POMPE DELLE SERIE FL-FL4 POSSONO ESSERE FORNITE CON LA PARTE IDRAULICA IN ACCIAIO INOX AISI 316 MICROFUSO

Flange Sfuse a Pag. 172

I dati tecnici non sono impegnativi e possono essere modificati senza preavviso.
Le immagini sono indicative e non vincolanti

www.idro-elettrica.it
idroelettrica@idro-elettrica.it

FL4 MONOBLOCCO NORMALIZZATE CON BOCCHE FLANGIATE
MOTORI AD ALTO RENDIMENTO IE2

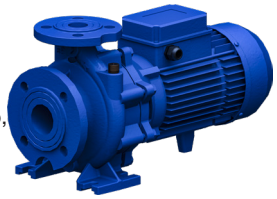

IMPIEGHI

Nel settore civile, industriale e agricolo, per impianti di approvvigionamento e ricircolo, per impianti di riscaldamento, condizionamento e circolazione in genere, impianti di lavaggio.
Adatte per il pompaggio di acqua pulita senza particelle abrasive e di liquidi chimicamente non aggressivi.

CARATTERISTICHE COSTRUTTIVE

Corpo pompa:	Ghisa
Supporto motore:	Ghisa
Girante:	Ghisa
Albero:	Acciaio inox AISI 431
Tenuta meccanica:	Ceramica/Grafite
Temperatura Massima:	Liquido -15°C ÷ +120°C Ambiente + 40°C
Pressione Massima:	10 Bar
Motore:	Asincrono 2 o 4 poli, C.I. F, IP 55

Corpo pompa normalizzato secondo le norme UNI.
Il gruppo motore e la parte rotante sono estraibili senza rimuovere il corpo pompa dalle tubazioni dell'impianto.
Possibilità di avere diverse metallurgie delle piste di tenuta a seconda del liquido pompato.

Le elettropompe possono essere posizionate con l'asse orizzontale, inclinato o verticale sempre con il motore verso l'alto.
Le curve sono valide per altezze manometriche di aspirazione fino ad un massimo di 6 m. c.a., per valori superiori le caratteristiche Q/H si riducono notevolmente.

FL4 1450 GIRI/MIN

Tipo Pompa	P2	MEI	A	Q l/sec	0	0,8	1,1	1,7	2,2	2,8	3,3	3,9	4,4	5	5,6	6,9	8,3	9,2	10,6	Codice
				Q m3/h	0	3	4	6	8	10	12	14	16	18	20	25	30	33	38	
	kW			l/min	0	50	67	100	133	167	200	233	267	300	333	417	500	549	633	
FLA 32-160SA	0,55	>0,4	2,5/1,4	H (m)	11	10	9,5	9	8,5	7,5	6,5	4,5								000541D/1
FL4 32-200NA	1,1	>0,4	4,7/2,7		16,5		16	15,5	15	14	12,5	11	9,5	7,5						000543CS/1
FLA 32-250SB	2,2	>0,7	9,0/5,2		21					20,5	20,5	20	19,5	19,5	19	18	16	15		000544D/1
FLA 32-250SA	3	>0,7	11,7/6,7		23,5					23	23	22,5	22,5	22	21,5	21	19,5	18,5	16	000545D/1

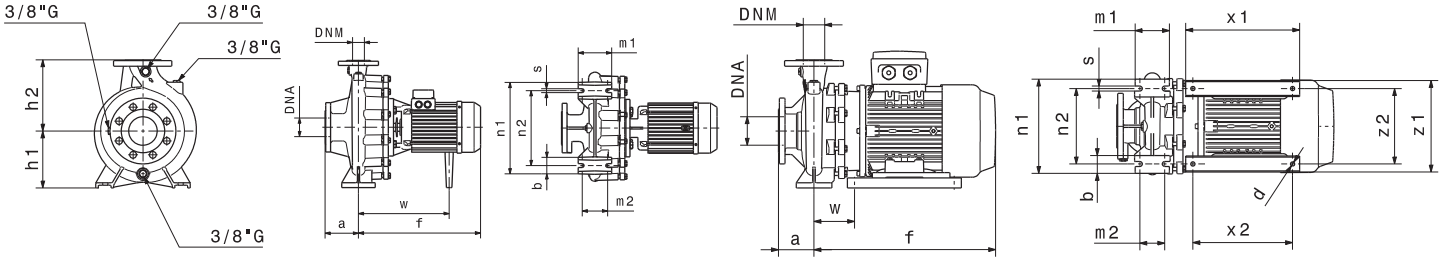

Tipo Pompa	DNA	DNM	PN	kW	Grandezza Motore	f [mm]	a [mm]	m1 [mm]	m2 [mm]	n1 [mm]	n2 [mm]	h1 [mm]	h2 [mm]	s [mm]	b [mm]	w [mm]	x1 [mm]	x2 [mm]	z1 [mm]	z2 [mm]	d [mm]	kg	Codice Tenuta
FLA 32-160SA	50	32	10/16	0,55	80	335	80	100	70	240	190	132	160	14	50	240	-	-	-	-	-	29	
FL4-32-200NA	50	32	10/16	1,1	90	372	80	100	70	240	190	160	180	14	50	273	-	-	-	-	-	38	007656A 007656B
FLA 32-250SB	50	32	10/16	2,2	100	396	100	125	95	320	250	180	225	14	65	279	-	-	-	-	-	48	
FLA 32-250SA	50	32	10/16	3	100	396	100	125	95	320	250	180	225	14	65	279	-	-	-	-	-	50	

A RICHIESTA LE POMPE DELLE SERIE FL-FL4 POSSONO ESSERE FORNITE CON LA PARTE IDRAULICA IN ACCIAIO INOX AISI 316 MICROFUSO

Flange Sfuse a Pag. 172

I dati tecnici non sono impegnativi e possono essere modificati senza preavviso.
Le immagini sono indicative e non vincolanti

FL4 MONOBLOCCO NORMALIZZATE CON BOCCHE FLANGIATE 1450 GIRI/MIN
MOTORI AD ALTO RENDIMENTO IE2

Tipo Pompa	P2	MEI	A	Q l/sec	0	1,7	2,8	3,9	4,4	5,6	6,4	6,9	7,2	8,3	9,7	11	13	15	17,8	Codice
				Q m3/h	0	6	10	14	16	20	23	25	26	30	35	40	48	54	65	
	kW			l/min	0	100	167	233	267	333	383	417	433	500	583	667	800	9020	1067	
FL4 40-125 SB	0,37	>0,7	1,1/1,9		6,5	6,5	6,5	6	5,5	4,5	4									000545K/1
FL4 40-160NA	0,75	>0,5	3,3/1,9		9,5	9	9	9	8,5	7,5	7	6,5	6	4,5						000547CS/1
FL4 40-200A	1,1	>0,7	4,7/2,7		16	16	15,5	14,5	14	12,5	11,5	10								000549CS/1
FL4 40-250NC	2,2	>0,6	9,0/5,2	H	20	19,5	19	19	18,5	18	17	16,5	16	15	12,5					000551CS/1
FL4 40-250NA	3	>0,6	11,7/6,7	(m)	23,5	23,5	23	23	22	21	20,5	20	19,5	18,5	16					000551CS1/1
FL4 40-315C	4	>0,7	15,3/8,8		25	25	24,5	24,5	24,5	24	24	23,5	23,5	23	21,5	20				000551ES/1
FL4 40-315B	5,5	>0,7	11,0/6,4		31,5	31	30,5	30,5	30,5	30	30	29,5	29,5	29	28	27	25			000551GS/1
FL4 40-315A	9,2	>0,7	17,9/10,4		41		40,5	40,5	30,5	40	40	29,5	29,5	39	38	37	36	34	30	000551IS/1

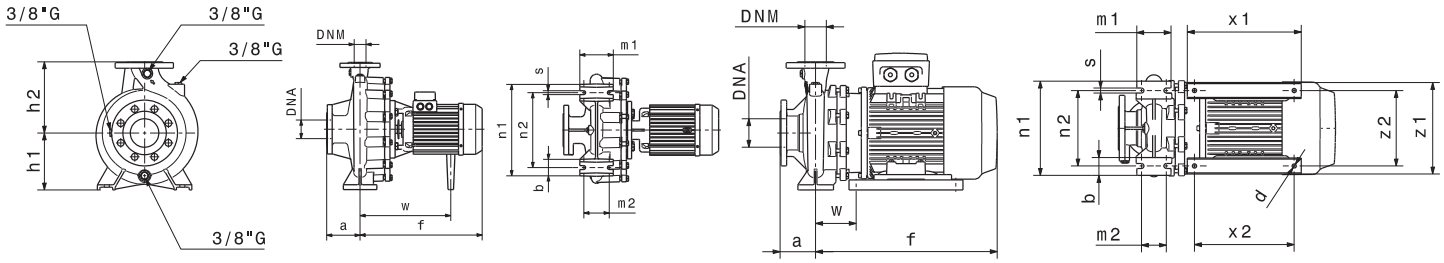

Tipo Pompa	DNA	DNM	PN	kW	Grandezza Motore	f [mm]	a [mm]	m1 [mm]	m2 [mm]	n1 [mm]	n2 [mm]	h1 [mm]	h2 [mm]	s [mm]	b [mm]	w [mm]	x1 [mm]	x2 [mm]	z1 [mm]	z2 [mm]	d [mm]	kg	Codice Tenuta
FL4 40-125 SB	65	40	10/16	0,37	80	335	80	100	70	210	160	112	140	14	50	240	-	-	-	-	-	27	007656A
FL4-40-160NA	65	40	10/16	0,75	80	372	80	100	70	240	190	132	160	14	50	240	-	-	-	-	-	34	007656B
FL4-40-200A	65	40	10/16	1,1	90	372	100	100	70	265	212	160	180	14	50	273	-	-	-	-	-	45	
FL4-40-250NC	65	40	10/16	2,2	100	396	100	125	95	320	250	180	225	14	65	279	-	-	-	-	-	52	
FL4-40-250NA	65	40	10/16	3	100	426	100	125	95	320	250	180	225	14	65	279	-	-	-	-	-	55	007648A
FL4-40-315C	65	40	10/16	4	112	502	125	125	95	345	280	225	250	14	65	356	-	-	-	-	-	80	007648B
FL4-40-315B	65	40	10/16	5,5	132	580	125	125	95	345	280	225	250	14	65	184	320	280	261	216	12	99	
FL4-40-315A	65	40	10/16	9,2	132	635	125	125	95	345	280	225	250	14	65	184	320	280	261	216	12	115	

A RICHIESTA LE POMPE DELLE SERIE FL-FL4 POSSONO ESSERE FORNITE CON LA PARTE IDRAULICA IN ACCIAIO INOX AISI 316 MICROFUSO

Flange Sfuse a Pag. 172

I dati tecnici non sono impegnativi e possono essere modificati senza preavviso.
Le immagini sono indicative e non vincolanti

www.idro-elettrica.it
idroelettrica@idro-elettrica.it

FL4 MONOBLOCCO NORMALIZZATE CON BOCCHE FLANGIATE 1450 GIRI/MIN
MOTORI AD ALTO RENDIMENTO IE2

Tipo Pompa	P2	MEI	A	Q l/sec	0	2,8	3,3	4,4	5,6	6	7,2	8,3	9,2	9,7	11	11,9	13	15,3	16,7	Codice
				Q m3/h	0	10	12	16	20	22	26	30	33	35	40	43	48	55	60	
	kW			l/min	0	167	200	267	333	367	433	500	549	583	667	717	800	917	1000	
FL4 50-125A	0,55	>0,5	2,5/1,4		6,5	6	6	6	5,5	5,5	5	4,5	4							000552CS/1
FLA 50-200SA	1,5	>0,4	6,3/3,6		16		14,5	14	13,5	13	12	11,5	10,5	10	9					000557BC/1
FL4 50-200NB	2,2	>0,7	9,0/5,2	H	16		15,5	15,5	15	14,5	14	13,5	13	11,5	11	10	8,5			000556D/1
FL4 50-200NA	3	>0,7	11,7/6,7	(m)	18		17,5	17,5	17	17	16,5	16	15,5	14,5	14	13	11,5	9,5		000556ES/1
FL4 50-250ND	2,2	>0,7	9,0/5,2		17	16,5	16,5	16	15,5	15	14	13,5	13	12	10					000557CS/1
FL4 50-250NA	4	>0,7	15,3/8,8		24,5	24	24	23,5	23,5	23	22,5	22	21,5	21	20	19	17	13,5	11	000558CS1/1

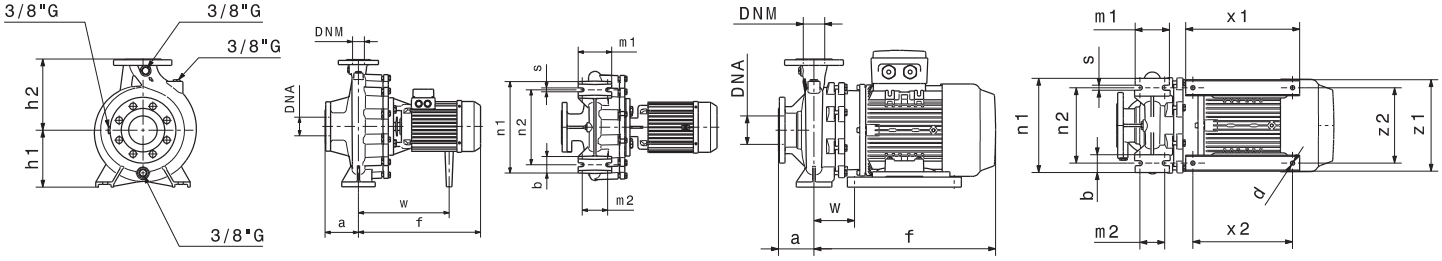

Tipo Pompa	DNA	DNM	PN	kW	Grandezza Motore	f [mm]	a [mm]	m1 [mm]	m2 [mm]	n1 [mm]	n2 [mm]	h1 [mm]	h2 [mm]	s [mm]	b [mm]	w [mm]	x1 [mm]	x2 [mm]	z1 [mm]	z2 [mm]	d [mm]	kg	Codice Tenuta
FL4-50-125A	65	50	10/16	0,55	80	335	100	100	70	240	190	132	160	14	50	240	-	-	-	-	-	32	007640A
FL4 50-200NB	65	50	10/16	1,1	90	372	100	100	71	265	212	160	180	13	50	273	-	-	-	-	-	45	
FL4-50-200NA	65	50	10/16	1,5	90	401	100	100	71	265	212	160	180	13	50	273	-	-	-	-	-	47	
FLA 50-200SA	65	50	10/16	1,5	90	406	100	100	70	265	212	160	180	14	50	278	-	-	-	-	-	49	007648A 007648B
FL4-50-250ND	65	50	10/16	2,2	100	396	100	125	95	320	250	180	225	14	65	279	-	-	-	-	-	54	
FL4-50-250NA	65	50	10/16	4	112	449	100	125	95	320	250	180	225	14	65	304	-	-	-	-	-	77	

A RICHIESTA LE POMPE DELLE SERIE FL-FL4 POSSONO ESSERE FORNITE CON LA PARTE IDRAULICA IN ACCIAIO INOX AISI 316 MICROFUSO

Flange Sfuse a Pag. 172

I dati tecnici non sono impegnativi e possono essere modificati senza preavviso.
Le immagini sono indicative e non vincolanti

FL4 MONOBLOCCO NORMALIZZATE CON BOCCHE FLANGIATE 1450 GIRI/MIN
MOTORI AD ALTO RENDIMENTO IE2

Tipo Pompa	P2	MEI	A	Q l/sec	0	2,8	5,6	6,9	8,3	11	12,5	14	16,7	17,8	20,8	22,2	25	33,3	39	Codice
				Q m3/h	0	10	20	25	30	40	45	50	60	65	75	80	90	120	140	
	kW			l/min	0	167	333	417	500	667	750	833	1000	1067	1250	1333	1500	2000	2333	
FL4 65-125SA	0,75	>0,7	3,3/1,9	H (m)	7	6,8	6,5	6,4	6,2	5,8	5,5	5								000560D/1
FL4 65-160A	1,5	>0,5	6,3/3,6		10,5			10,3	10	9,5	9	8,5	7,5							000561CS/1
FL4 65-200A	3	>0,6	11,7/6,7		14,5			14	14	13,5	13,5	13	11,5	11	9	8,5				000563CS/1
FL4 65-200NA	3	>0,7	11,7/6,7		18			17,5	17	16	15,5	15	13,5	12,5	10,5	9,5				000563CS05/1
FL4 65-250SB	4	>0,7	15,3/8,8		19,5			19	19	18,5	18	17,5	16	15	13					000564B/1
FL4 65-250SA	5,5	>0,7	11,0/6,4		23			22,5	22,5	22	22	21,5	20,5	20	18	17	15,5			000565E/1
FL4 65-315C	9,2	>0,5	17,9/10,4		28,5				28	27	26,5	26	25,5	25	24	23	21	14		000565GS/1
FL4 65-315B	11	>0,5	22,5/13,0		33				32,5	32	32	31,5	31	30,5	30	29	27	19		000565GS1/1
FL4 65-315A	15	>0,5	31,4/18,2		43				42	41	40,5	40	39	38,5	37,5	36,5	35	29	23,5	000565GS2/1

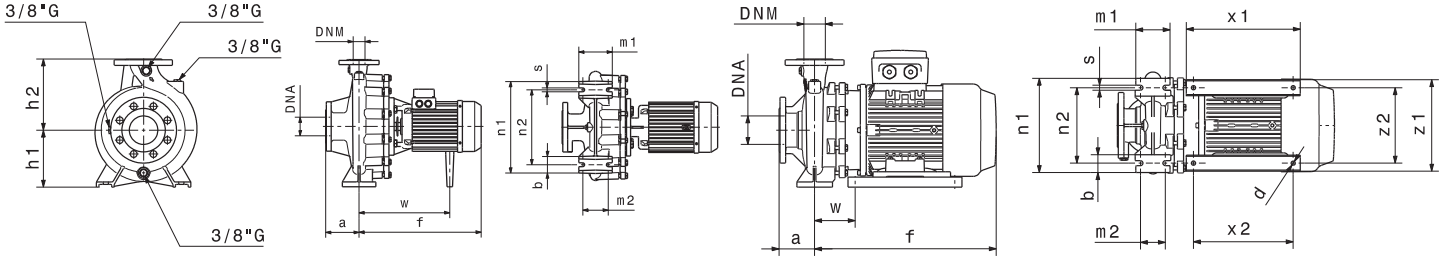

Tipo Pompa	DNA	DNM	PN	kW	Grandezza Motore	f [mm]	a [mm]	m1 [mm]	m2 [mm]	n1 [mm]	n2 [mm]	h1 [mm]	h2 [mm]	s [mm]	b [mm]	w [mm]	x1 [mm]	x2 [mm]	z1 [mm]	z2 [mm]	d [mm]	kg	Codice Tenuta
FL4 65-125SA	80	65	10/16	0,75	80	372	100	125	95	280	212	160	180	14	65	240	-	-	-	-	-	37	007640A
FL4-65-160A	80	65	10/16	1,5	90	406	100	125	95	280	212	160	200	14	65	278	-	-	-	-	-	50	
FL4-65-200A	80	65	10/16	3	100	431	100	125	95	320	250	180	225	14	65	284	-	-	-	-	-	61	007648A 007648B
FL4-65-200NA	80	65	10/16	3	100	431	100	125	95	320	250	180	225	14	65	283	-	-	-	-	-	62	
FL4 65-250SB	80	65	10/16	4	112	485	100	160	120	360	280	200	250	18	80	339	-	-	-	-	-	81	
FL4 65-250SA	80	65	10/16	5,5	132	545	100	160	120	360	280	200	250	18	80	148	320	280	261	216	12	96,5	
FL4-65-315C	80	65	10/16	9,2	132	636	125	160	120	400	320	225	280	18	80	184	320	280	261	216	12	142	007656A 007656B
FL4-65-315B	80	65	10/16	11	160	709	125	160	120	400	320	225	280	18	80	218	410	370	320	254	14	186	
FL4-65-315A	80	65	10/16	15	160	750	125	160	120	400	320	225	280	18	80	218	410	370	320	254	14	215	

A RICHIESTA LE POMPE DELLE SERIE FL-FL4 POSSONO ESSERE FORNITE CON LA PARTE IDRAULICA IN ACCIAIO INOX AISI 316 MICROFUSO

Flange Sfuse a Pag. 172

I dati tecnici non sono impegnativi e possono essere modificati senza preavviso.
Le immagini sono indicative e non vincolanti

www.idro-elettrica.it
idroelettrica@idro-elettrica.it

FL4 MONOBLOCCO NORMALIZZATE CON BOCCHE FLANGIATE 1450 GIRI/MIN
MOTORI AD ALTO RENDIMENTO IE2

Tipo Pompa	P2	MEI	A	Q l/sec	0	11	16,7	19,4	22	26,4	27,8	33,3	36,1	38,9	41,7	44,4	50	55,6	63,9	Codice
				Q m3/h	0	40	60	70	80	95	100	120	130	140	150	160	180	200	230	
	kW			l/min	0	667	1000	1167	1333	1583	1667	2000	2167	2333	2500	2667	3000	3333	3833	
FL4 80-160C	2,2	>0,7	9,0/5,2	H (m)	8,5	8	7,5	7	6	4,5										000567CS/1
FL4 80-160A	2,2	>0,7	9,0/5,2		10,5	10	9,5	9	8,5	7,5	7	5,5								000567CS1/1
FL4 80-200B	4	>0,7	15,3/8,8		13	12,5	12	12	11,5	10,5	10	8	7							000569CS/1
FL4 80-200 A	5,5	>0,7	11,0/6,4		14,5	14,5	14	14	13,5	13	12,5	11	10	8,5	7					000569CS1/1
FL4 80-250C	7,5	>0,7	14,6/8,5		18,5	18	17,5	17,5	17	16	15,5	14	12,5	11						000571CS/1
FL4 80-250A	9,2	>0,7	17,9/10,4		23,5	25	25	24,5	24,5	23,5	23,5	22,5	22	21	20	19	17	14		000571CS1/1
FL4 80-315C	11	>0,7	22,5/13,0		28		27,5	27	26,5	26	25,5	23,5	23	22	21					000571HS/1
FL4 80-315B	15	>0,7	31,4/18,2		34		33,5	33	32,5	32	31,5	30,5	29,5	28,5	27,5	26				000571LS/1
FL4 80-315A	22	>0,7	45,4/26,3		41		40	40	39,5	39	38,5	37,5	36,5	35,5	34,5	33,5	31	28,5	24	000571LS1/1

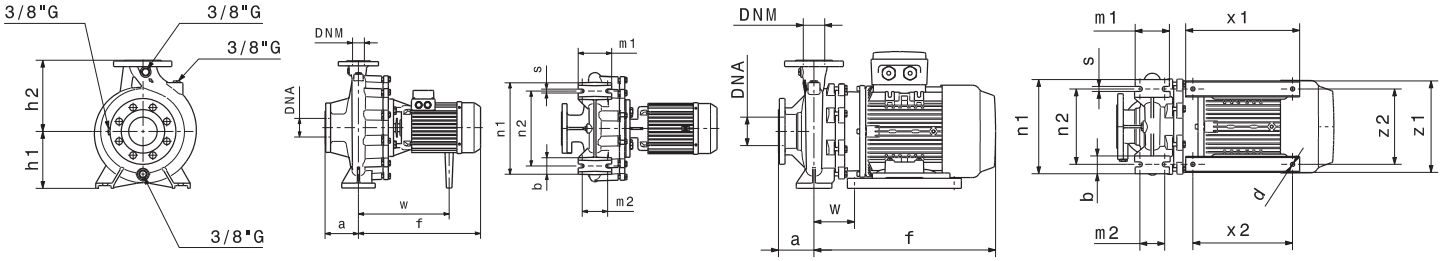

Tipo Pompa	DNA	DNM	PN	kW	Grandezza Motore	f [mm]	a [mm]	m1 [mm]	m2 [mm]	n1 [mm]	n2 [mm]	h1 [mm]	h2 [mm]	s [mm]	b [mm]	w [mm]	x1 [mm]	x2 [mm]	z1 [mm]	z2 [mm]	d [mm]	kg	Codice Tenuta
FL4-80-160C	100	80	10/16	2,2	100	401	125	125	95	320	250	180	225	14	65	284	-	-	-	-	-	56	007648A
FL4-80-160A	100	80	10/16	2,2	100	401	125	125	95	320	250	180	225	14	65	284	-	-	-	-	-	58	007648B
FL4-80-200B	100	80	10/16	4	112	480	125	125	95	345	280	180	250	14	65	335	-	-	-	-	-	85	
FL4-80-200A	100	80	10/16	5,5	132	539	125	125	95	345	280	180	250	14	65	143	320	280	261	216	12	95	
FL4-80-250C	100	80	10/16	10	132	602	125	125	95	345	280	180	250	18	80	151	320	280	261	216	12	121	
FL4-80-250A	100	80	10/16	12,5	132	602	125	125	95	345	280	180	250	18	80	151	320	280	261	216	12	125	007656A
FL4-80-315C	100	80	10/16	11	160	710	125	160	120	400	315	250	315	18	80	218	410	370	319	254	14	193	007656B
FL4-80-315B	100	80	10/16	15	160	750	125	160	120	400	315	250	315	18	80	218	410	370	319	254	14	224	
FL4-80-315A	100	80	10/16	22	180	787	125	160	120	400	315	250	315	18	80	236	410	370	344	279	14	303	

A RICHIESTA LE POMPE DELLE SERIE FL-FL4 POSSONO ESSERE FORNITE CON LA PARTE IDRAULICA IN ACCIAIO INOX AISI 316 MICROFUSO

Flange Sfuse a Pag. 172

I dati tecnici non sono impegnativi e possono essere modificati senza preavviso.
Le immagini sono indicative e non vincolanti

FL4 MONOBLOCCO NORMALIZZATE CON BOCCHE FLANGIATE 1450 GIRI/MIN
MOTORI AD ALTO RENDIMENTO IE2

Tipo Pompa	P2	MEI	A	Q l/sec	0	16,7	22	27,8	33,3	41,7	44,4	50	55,6	61,1	69,4	76,4	83,3	88,9	97,2	Codice
				Q m3/h	0	60	80	100	120	150	160	180	200	220	250	275	300	320	350	
	kW			l/min	0	1000	1333	1667	2000	2500	2667	3000	3333	3667	4167	4583	5000	5333	5833	
FL4 100-200C	5,5	>0,5	11,0/6,4	H (m)	11,5	11	10,5	9,5	8,5	6	5									000573CS/1
FL4 100-200A	7,5	>0,5	14,6/8,5		15,5	15	14,5	14	13,5	12	11	9,5	8							000573CS1/1
FL4 100-250B	9,2	>0,4	17,9/10,4		21		20,5	20	19,5	17,5	16,5	15	12	10	7					000575CS/1
FL4 100-250A	15	>0,4	31,4/18,2		24,5		24	24	13,5	22	21,5	20	18	16	13,5	10				000575CS1/1
FL4 100-315C	18,5	>0,4	36,3/21,1		28,5			28	27	26	25,5	25	23	21	18					000581CS/1
FL4 100-315B	22	>0,4	45,4/26,3		33,5			33	32	31	30,5	30	28,5	27	25	23				000581CS1/1

Tipo Pompa	P2	MEI	A	Q l/sec	0	22	27,8	33,3	44,4	50	61,1	69,4	77,8	83,3	91,7	100	111,1	116,7	125	Codice
				Q m3/h	0	80	100	120	160	180	220	250	280	300	330	360	400	420	450	
	kW			l/min	0	1333	1667	2000	2667	3000	3667	4167	4667	5000	5500	6000	6667	700	7500	
FL4 125-250B	11	>0,4	22,5/13,0	H (m)	18	17,5	17,5	17	16	15,5	14	12,5	11	9						000586CS/1
FL4 125-250A	18,5	>0,4	36,3/21,1		23,5	23	23	22,5	22	21,5	20,5	20	19	17,5	15	14,5	12			000586CS1/1
FL4 125-315C	18,5	>0,6	36,3/21,1		28		27	26	24	22,5	21	18	15	13						000586DS/1

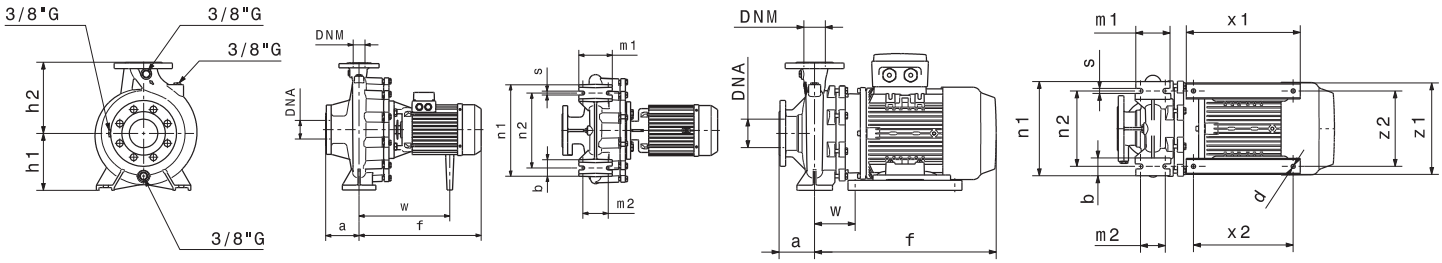

Tipo Pompa	DNA	DNM	PN	kW	Grandezza Motore	f [mm]	a [mm]	m1 [mm]	m2 [mm]	n1 [mm]	n2 [mm]	h1 [mm]	h2 [mm]	s [mm]	b [mm]	w [mm]	x1 [mm]	x2 [mm]	z1 [mm]	z2 [mm]	d [mm]	kg	Codice Tenuta
FL4-100-200C	125	100	10/16	5,5	132	580	125	160	120	360	280	200	280	18	80	185	320	280	261	216	12	124	
FL4-100-200A	125	100	10/16	7,5	132	636	125	160	120	360	280	200	280	18	80	185	320	280	261	216	12	138	
FL4-100-250B	125	100	10/16	9,2	132	600	140	160	120	400	315	225	280	18	80	149	320	280	261	216	12	159	007656A
FL4-100-250A	125	100	10/16	15	160	751	140	160	120	400	315	225	280	18	80	219	410	370	319	254	14	233	007656B
FL4-100-315C	125	100	10/16	25	180	787	140	160	120	400	315	250	315	18	80	236	410	370	344	279	14	265	
FL4-100-315B	125	100	10/16	30	180	787	140	160	120	400	315	250	315	18	80	236	410	370	344	279	14	331	

Tipo Pompa	DNA	DNM	PN	kW	Grandezza Motore	f [mm]	a [mm]	m1 [mm]	m2 [mm]	n1 [mm]	n2 [mm]	h1 [mm]	h2 [mm]	s [mm]	b [mm]	w [mm]	x1 [mm]	x2 [mm]	z1 [mm]	z2 [mm]	d [mm]	kg	Codice Tenuta
FL4-125-250B	150	125	10/16	11	160	710	140	160	120	400	315	250	355	18	80	218	410	370	320	255	14	226	007656A
FL4-125-250A	150	125	10/16	18,5	180	787	140	160	120	400	315	250	355	18	80	237	410	370	344	279	14	276	007656B
FL4-125-315C	150	125	10/16	18,5	180	802	140	200	150	500	400	280	355	24	100	251	410	370	355	290	14	291	a Richiesta

A RICHIESTA LE POMPE DELLE SERIE FL-FL4 POSSONO ESSERE FORNITE CON LA PARTE IDRAULICA IN ACCIAIO INOX AISI 316 MICROFUSO

Flange Sfuse a Pag. 172

I dati tecnici non sono impegnativi e possono essere modificati senza preavviso.
Le immagini sono indicative e non vincolanti

www.idro-elettrica.it
idroelettrica@idro-elettrica.it

BG4 NORMALIZZATE SU BASAMENTO - COSTRUZIONE SECONDO EN 733
MOTORI AD ALTO RENDIMENTO IE3 FINO A 5,5 KW, IE3 OLTRE

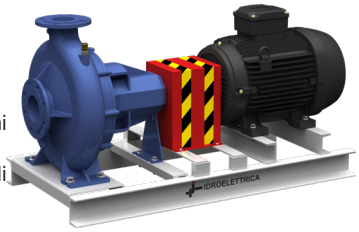

IMPIEGHI

Per applicazioni civili, industriali e per l'agricoltura: sistemi di distribuzione dell'acqua, irrigazione, fontane e giochi d'acqua, edilizia, ecc.,
Idonee inoltre per impianti di ricircolo, riscaldamento, condizionamento e circolazione in genere, per stazioni di pompaggio antincendio e per impianti di pressurizzazione in genere.
Adatte per il pompaggio di acqua pulita senza particelle abrasive e di liquidi chimicamente non aggressivi.
E' possibile fornire pompe con allestimenti (metallurgie e sistemi di tenuta) per applicazioni e liquidi particolari.

CARATTERISTICHE COSTRUTTIVE

Corpo pompa:	Ghisa
Supporto motore:	Ghisa
Girante:	Ghisa
Albero:	Acciaio inox AISI 431
Tenuta meccanica:	Ceramica/Grafite
Temperatura Massima:	Liquido -15°C ÷ +120°C Ambiente + 40°C
Pressione Massima:	10 Bar
Motore:	Asincrono 2 o 4 poli, C.I. F, IP 55

Elettropompompa centrifuga base-giunto monogirante accoppiata tramite un giunto elastico ad un motore asincrono di costruzione chiusa con ventilazione esterna ad alto rendimento IE3; entrambi assemblati su basamento in profilati di acciaio verniciato di grosso spessore. Corpo pompa normalizzato secondo le norme UNI. Il motore è sostituibile senza rimuovere il corpo pompa dalle tubazioni dell'impianto. La costruzione standard è in ghisa G25 UNI 5007. **A richiesta sono realizzabili con altre metallurgie costruttive.**

BG4 2900 GIRI/MIN

Tipo Pompa	P2	Rendimento Motore	Q l/sec	0	1,12	1,67	2,22	3,33	4,45	5	5,55	6,95	8,33	9,75	11,1	12,5	13,9	15,3	16,7	Codice
			Q m³/h	0	4	6	8	12	16	18	20	25	30	35	40	45	50	55	60	
	kW		l/min	0	67	100	133	200	267	300	333	417	500	585	667	750	833	917	1000	
BG 32-125C	0,75	IE2	H (m)	17	16,6	16	15,3	13,2	10											BG2/000587B
BG 32-125B	1,1			21	20,6	20,1	19,2	15,8	12											BG2/000587D
BG 32-125A	1,5			25,4	25	24,6	24,1	22	19	17	15									BG2/000587F
BG 32-160C	1,5			28	27,4	27	26,3	24,8	22	21	18									BG2/000587H
BG 32-160B	2,2			33	32,2	32	31	29,2	27	25	23									BG2/000587L
BG 32-160A	3			37	36,5	36	35,4	33,8	32	30	28									BG2/000587N
BG 32-160NC	3			29	29	29	29	28,3	26	26	26	22	18							BG2/000587ND
BG 32-160NB	4			36,4	36,4	36,4	36,4	35,8	35	34	33	31	28	23						BG2/000587NF
BG 32-160NA	5,5			43	72,8	42,6	42,4	41,9	41	40	40	38	34	31	26					BG2/000587NG
BG 32-200NC	4			46	45,5	45	44	41,3	38	36	34	28								BG2/000587P
BG 32-200NB	5,5			53,6	35,2	53	52,8	51,7	50	50	47	43	35							BG2/000587R
BG 32-200NA	7,5	IE3		63	62,9	62,8	62,6	62,3	62	61	60	58	50	39						BG2/000587T
BG 32-250E	11			64	64	64	64	63,8	63	63	62	61	60	57	55					BG2/000587V
BG 32-250D	15			72	71,6	71,2	71	70,5	70	70	69	68	66	64	63	62	56	52	47	BG2/000588B
BG 32-250C	15			78	77,9	77,9	77,8	77,6	77	77	76	75	72	69	66	62				BG2/000588D
BG 32-250B	18,5			86	85,8	85,7	85,6	85,2	84	84	84	83	81	78	76	73	70	66		BG2/000588F
BG 32-250A	22			94,7	94,7	94,6	94,5	94,3	94	93	92	92	90	88	85	81	77	71	63	BG2/000588H

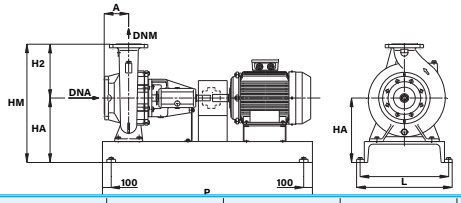

Tipo Pompa	kW	DNA	DNM	HM	HA	H2	A	P	L	L1	Codice Tenuta
32-125B	0,75	50	32	330	190	140	80	750	370	330	
32-125B	1,1	50	32	330	190	140	80	750	370	330	
32-125A	1,5	50	32	340	200	140	80	750	370	330	
32-160C	1,5	50	32	360	200	160	80	800	370	330	
32-160B	2,2	50	32	360	200	160	80	800	370	330	
32-160A	3	50	32	370	210	160	80	800	370	330	
32-160NC	3	50	32	370	210	160	80	850	370	330	
32-160NB	4	50	32	382	222	160	80	850	370	330	
32-160NA	5,5	50	32	372	212	160	80	850	370	330	007734E 007734I
32-200NC	4	50	32	417	237	180	80	850	370	330	
32-200NB	5,5	50	32	422	242	180	80	900	370	330	
32-200NA	7,5	50	32	422	242	180	80	900	370	330	
32-250E	11	50	32	505	280	225	100	1000	500	460	
32-250D	15	50	32	505	280	225	100	1000	500	460	
32-250C	15	50	32	505	280	225	100	1000	500	460	
32-250B	18,5	50	32	505	280	225	100	1100	500	460	
32-250A	22	50	32	505	280	225	100	1100	500	460	

I dati tecnici non sono impegnativi e possono essere modificati senza preavviso.
Le immagini sono indicative e non vincolanti

BG4 NORMALIZZATE SU BASAMENTO - COSTRUZIONE SECONDO EN 733
MOTORI AD ALTO RENDIMENTO IE3 FINO A 5,5 KW, IE3 OLTRE 2900 GIRI/MIN

Tipo Pompa	P2	Rendimento Motore	Q l/sec	0	2,22	2,78	3,88	4,45	5,55	6,95	8,33	9,72	11,1	12,5	13,9	15,3	16,7	18,1	19,5	Codice
			Q m³/h	0	8	10	14	16	20	25	30	35	40	45	50	55	60	65	70	
	kW		l/min	0	133	167	233	267	333	417	500	583	667	750	833	917	1000	1083	1167	
BG 40-125C	1,5	IE2	H (m)	19	18,5	18,3	17,8	17,5	16	15	12	9								BG2/000588L
BG 40-125B	2,2			22	22	21,9	21,8	21,5	21	19	18	15								BG2/000588N
BG 40-125A	3			27,5	27,4	27,3	27,1	26,8	26	24	23	20	17							BG2/000588P
BG 40-160NC/A	4			32	31,8	31,6	31,4	31	30	29	27	23	21	16						BG2/000588R
BG 40-160NB/A	5,5			36,7	36,6	36,6	36,5	36,3	36	34	32	30	27	24	20					BG2/000588T
BG 40-160NA	5,5						39	38,9	39	37	36	34	32	29	25	22				BG2/000588V
BG 40-160NO	7,5	IE3					41,4	41,3	41	40	39	38	36	34	31	29	25	22		BG2/000589B
BG 40-200C	4	IE2		45	44,5	44	43,7	43,5	41	37	34									BG2/000589D
BG 40-200B	5,5			48,8	48,4	48,2	48	47,5	46	44	40	36	31							BG2/000589F
BG 40-200A	7,5	IE3		58,2	58,1	58	57,9	57,9	57	55	52	48	42							BG2/000589H
BG 40-200NB	7,5			53	52,8	52,6	52,4	52,2	52	51	49	47	44	42	38	30				BG2/000589L
BG 40-200NA	11			61	60,8	60,6	60,4	60,2	60	59	57	56	54	50	47	42	35			BG2/000589N
BG 40-250NE	15			67,5	67	66,7	65,9	65,4	64	62	60	58	54	49	45	43				BG2/000589P
BG 40-250ND	15			74	73,5	73	72,5	72,3	71	70	68	66	64	62	60	57	54			BG2/000589R
BG 40-250NC	18,5			82	81,5	81	80,5	80,2	79	78	76	75	73	70	68	65	62	58	55	BG2/000589T
BG 40-250NB	18,5			89	88,8	88,5	87,9	87,6	86	86	84	82	80	78	75	71	68	63	60	BG2/000589V
BG 40-250NA	22			98	97	95,8	95,4	95	93	92	90	88	85	84	79	76	71	67	61	BG2/000590B

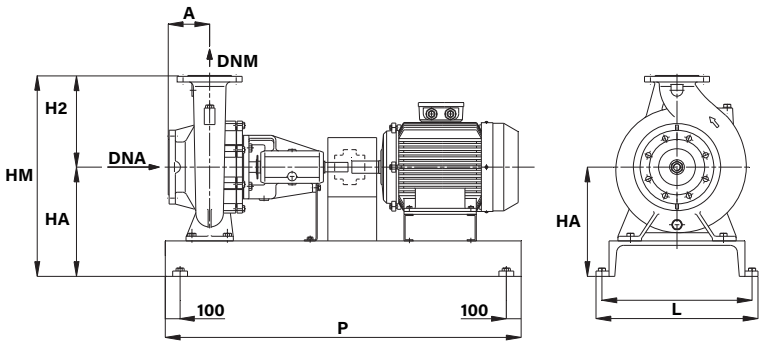

Tipo Pompa	kW	DNA	DNM	HM	HA	H2	A	P	L	L1	Codice Tenuta
40-125C	1,5	65	40	340	200	140	80	800	370	330	
40-125B	2,2	65	40	340	200	140	80	800	370	330	
40-125A	3	65	40	332	192	140	80	900	370	330	
40-160NC/A	4	65	40	382	222	160	80	900	370	330	
40-160NB/A	5,5	65	40	372	212	160	80	900	470	430	
40-160NA	5,5	65	40	372	212	160	80	900	470	430	
40-160NO	7,5	65	40	372	212	160	80	900	470	430	
40-200C	4	65	40	422	242	180	100	850	470	430	
40-200B	5,5	65	40	422	242	180	100	900	470	430	007734E 007734I
40-200A	7,5	65	40	422	242	180	100	900	470	430	
40-200NB	7,5	65	40	422	242	180	100	900	470	430	
40-200NA	11	65	40	440	260	180	100	1100	480	440	
40-250NE	15	65	40	485	260	225	100	1050	500	460	
40-250ND	15	65	40	485	260	225	100	1050	500	460	
40-250NC	18,5	65	40	485	260	225	100	1100	500	460	
40-250NB	18,5	65	40	485	260	225	100	1100	500	460	
40-250NA	22	65	40	505	280	225	100	1100	500	460	

I dati tecnici non sono impegnativi e possono essere modificati senza preavviso.
Le immagini sono indicative e non vincolanti

BG4 NORMALIZZATE SU BASAMENTO - COSTRUZIONE SECONDO EN 733
MOTORI AD ALTO RENDIMENTO IE3 FINO A 5,5 KW, IE3 OLTRE 2900 GIRI/MIN

Tipo Pompa	P2	Rendimento Motore	Q l/sec	0	5	5,55	6,95	8,33	11,1	13,9	16,7	19,5	20,8	22,2	23,6	25	27,8	30,6	33,3	Codice
			Q m³/h	0	18	20	25	30	40	50	60	70	75	80	85	90	100	110	120	
	kW		l/min	0	300	333	417	500	667	833	1000	1167	1250	1333	1416	1500	1667	1833	2000	
BG 50-125C	2,2	IE2	H (m)	17,5	17,2	17	16,7	16	14	12	8									BG2/000590D
BG 50-125B	3			21,2	21	20,6	20	19,4	18	15	13									BG2/000590F
BG 50-125A	4			24,2	24,2	24,4	24,4	23,9	22	20	18									BG2/000590H
BG 50-160B	5,5			32,5	32,4	32,2	32	31,1	29	26	22	18	17							BG2/000590L
BG 50-160A	7,5			40,4	40,3	40,2	40	39,4	38	35	32	28	26							BG2/000590N
BG 50-160NC	5,5			30,5	30	29,5	29	28,5	28	26	24	21	20							BG2/000590P
BG 50-160NB	7,5	IE3		39	38,8	38,5	38	37,5	37	35	32	29	27	25						BG2/000590R
BG 50-160NA	11			44	43	42,5	42	41,5	41	39	36	34	32	30	28	26				BG2/000590T
BG 50-200C	11			52,2	52,2	52,1	52,1	51	48	43	38	32	28							BG2/000591B
BG 50-200B	11			58	57,8	57,6	57,3	55,8	52	47	41	34								BG2/000591D
BG 50-200A	15			61,8	61	60,8	60	59,2	56	53	48	41	30							BG2/000591F
BG 50-200NC	15			53,3	53	52,5	52	51	50	49	46	44	43	42	38	36	30			BG2/000591H
BG 50-200NB	18,5			61,5	60	59	58	57	56	56	53	50	48	47	45	42	37			BG2/000591L
BG 50- 200NA	22			71	69,5	69	69,5	68	68	67	65	62	60	58	55	52	46	38	32	BG2/000591N
BG 50-250ND	18,5			69	69	68,8	68,5	67	64	61	56	47	44	40						BG2/000591P
BG 50-250NC/B	18,5			80	79,6	79,3	79	78,5	76	72	68	62								BG2/000591R
BG 50-250NC/A	22			80	79,6	79,3	79	78,5	76	72	68	62	58	54						BG2/000591S
BG 50-250NB/B	22			88,5	88,3	88,2	88	87	85	82	77	71	68							BG2/000591T
BG 50-250NB/A	30			88,5	88,3	88,2	88	87	85	82	77	71	68	64	57	44				BG2/000591TF
BG 50-250NA	30			100,5	100,4	100,2	100	99,5	98	94	90	84	80	76	57	44				BG2/000591V

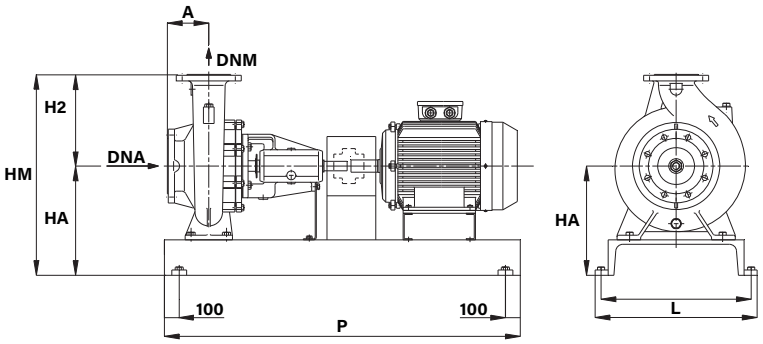

Tipo Pompa	kW	DNA	DNM	HM	HA	H2	A	P	L	L1	Codice Tenuta
50-125C	2,2	65	50	360	200	160	100	800	370	330	
50-125B	3	65	50	385	225	160	100	850	370	330	
50-125A	4	65	50	372	212	160	100	850	370	330	
50-160B	5,5	65	50	422	242	180	100	900	470	430	
50-160A	7,5	65	50	422	242	180	100	900	470	430	
50-160NC	5,5	65	50	422	242	180	100	900	470	430	
50-160NB	7,5	65	50	422	242	180	100	900	470	430	
50-160NA	11	65	50	422	238	180	100	900	470	430	
50-200C	11	65	50	460	260	200	100	900	480	440	
50-200B	11	65	50	460	260	200	100	900	480	440	007734E
50-200A	15	65	50	460	260	200	100	900	480	440	007734I
50-200NC	15	65	50	460	260	200	100	900	480	440	
50-200NB	18,5	65	50	460	260	200	100	1100	480	440	
50-200NA	22	65	50	460	260	200	100	1100	480	440	
50-250ND	18,5	65	50	505	280	225	100	1100	500	460	
50-250NC/B	18,5	65	50	505	280	225	100	1100	500	460	
50-250NC/A	22	65	50	505	280	225	100	1100	500	460	
50-250NB/B	22	65	50	505	280	225	100	1100	500	460	
50-250NB/A	30	65	50	505	280	225	100	1200	500	460	
50-250NA	30	65	50	505	280	225	100	1200	500	460	

I dati tecnici non sono impegnativi e possono essere modificati senza preavviso.
Le immagini sono indicative e non vincolanti

BG4 NORMALIZZATE SU BASAMENTO - COSTRUZIONE SECONDO EN 733
MOTORI AD ALTO RENDIMENTO IE3 FINO A 5,5 KW, IE3 OLTRE 2900 GIRI/MIN

Tipo Pompa	P2	Rendimento Motore	Q l/sec	0	8,33	11,1	12,5	13,9	16,7	19,5	22,2	25	30,6	33,3	36,1	38,9	41,7	44,5	45,9	Codice
			Q m³/h	0	30	40	45	50	60	70	80	90	110	120	130	140	150	160	165	
	kW		l/min	0	500	667	750	833	1000	1167	1333	1500	1833	2000	2167	2333	2500	2667	2755	
BG 65-125D	3	IE2		12,5	12	11,9	11,8	11,6	11	10	7									BG2/000592B
BG 65-125C	4			17	16	15,6	15,5	15,4	15	14	13	11								BG2/000592D
BG 65-125B	5,5			21,5	21	20,9	20,9	20,8	20	19	18	16								BG2/000592F
BG 65-125A	7,5			26,5	26	25,9	25,9	25,8	26	25	24	22	17							BG2/000592H
BG 65-160C	11			32,8	32,3	31,6	31,2	30,8	30	29	27	25	20							BG2/000592L
BG 65-160B	11			38,8	38,3	37,8	37,5	37,3	36	36	34	32	28							BG2/000592N
BG 65-200C	15			43	42,6	42,4	42,2	42	41	40	38	36	31	27	23					BG2/000592R
BG 65-200B	18,5		H	48	48	47,9	47,9	47,9	47	46	45	43	37	33	30	25				BG2/000592T
BG 65-200A	22		(m)	55	55	55	55	55	55	54	53	52	47	44	41	35				BG2/000592V
BG 65-200NC	18,5	IE3				46,2	45,9	45,4	44	42	40	38	32	30	26	21				BG2/000592X
BG 65-200NB	22			50,7	50,7	53,6	53,6	53,6	53	52	50	48	44	42	38	35	31	28		BG2/000592Z
BG 65-200NA	30			64	65	66,5	66,3	66	65	65	64	62	58	56	53	50	47	43	40	BG2/000593B
BG 65-250NC	22			68,2	68,3	68,5	68,7	68,8	68	67	65	64								BG2/000593F
BG 65-250NB	30			76	75,6	75,4	75,2	75	74	74	72	72	67	64						BG2/000593H
BG 65-250NA	37			89	89	89	89,5	89,5	89	88	86	85	82	80	76					BG2/000593L
BG 65-250NO	45			95	95	95	95	95	95	94	93	92	88	85	82	78				BG2/000593N

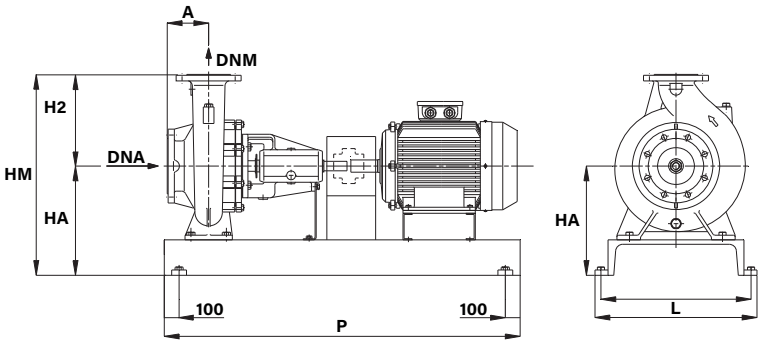

Tipo Pompa	kW	DNA	DNM	HM	HA	H2	A	P	L	L1	Codice Tenuta
65-125D	3	80	65	410	230	180	100	900	490	450	
65-125C	4	80	65	417	237	180	100	900	490	450	
65-125B	5,5	80	65	422	242	180	100	900	490	450	
65-125A	7,5	80	65	422	242	180	100	900	490	450	
65-160C	11	80	65	460	260	200	100	1000	500	460	
65-160B	11	80	65	460	260	200	100	1000	500	460	
65-160A	15	80	65	460	260	200	100	1000	500	460	007734E 007734I
65-200C	15	80	65	505	280	225	100	1000	500	460	
65-200B	18,5	80	65	505	280	225	100	1100	500	460	
65-200A	22	80	65	505	280	225	100	1100	500	460	
65-200NC	18,5	80	65	505	280	225	100	1100	500	460	
65-200NB	22	80	65	505	280	225	100	1100	500	460	
65-200NA	30	80	65	505	280	225	100	1200	600	560	
65-250NC	22	80	65	550	300	250	100	1300	600	560	
65-250NB	30	80	65	550	300	250	100	1300	600	560	007735HB 007735HC
65-250NA	37	80	65	550	300	250	100	1300	600	560	
65-250NO	45	80	65	550	300	250	100	1400	600	560	

Flange Sfuse a Pag. 172

I dati tecnici non sono impegnativi e possono essere modificati senza preavviso.
Le immagini sono indicative e non vincolanti

www.idro-elettrica.it
idroelettrica@idro-elettrica.it

BG4 NORMALIZZATE SU BASAMENTO - COSTRUZIONE SECONDO EN 733
MOTORI AD ALTO RENDIMENTO IE3 FINO A 5,5 KW, IE3 OLTRE 2900 GIRI/MIN

Tipo Pompa	P2	Rendimento Motore	Q l/sec	0	18,1	19,5	20,8	22,2	27,8	33,3	38,9	44,5	50	55,6	58,3	62,5	66,7	70,8	77,8	Codice
			Q m³/h	0	65	70	75	80	100	120	140	160	180	200	210	225	240	255	280	
	kW		l/min	0	1083	1167	1250	1333	1667	2000	2333	2667	3000	3333	3500	3750	4000	4250	4667	
BG 80-160G	5,5	IE2		17,8	17,3	16,5	16	15,8	14	12	10									BG2/000594
BG 80-160F	7,5			20,2	19,9	19,4	19	18,5	17	15	14	11								BG2/000594B
BG 80-160E	11			25,3	25,3	25	24,8	24,5	23	21	19	17								BG2/000594D
BG 80-160D	11			26,5	26,4	26,3	26,1	25,9	24	23	21	18	15							BG2/000594F
BG 80-160C	15			30,5	30,4	30,3	30,2	30,2	28	26	24	21	18							BG2/000594H
BG 80-160B	18,5		H	37	36,5	36	35,8	35,2	34	32	30	27	24							BG2/000594L
BG 80-160A	22	IE3	(m)	40,3	40,2	40,2	40	39,9	39	38	36	34	30	27	26	24				BG2/000594N
BG 80-200B	30			50	50,5	51	52	52,5	51	50	48	46	44	40	39	37	31			BG2/000594R
BG 80-200O	45			62,4	62	63	64	64,5	64	63	62	60	59	56	55	52	50	46	43	BG2/000594V
BG 80-250C	45			70,3	70,3	70,3	70,3	70,3	70	69	68	65	63	60	59	57				BG2/000595D
BG 80-250B	55			80	80	80	80	80	79	78	77	75	74	71	70	68	66	62		BG2/000595F
BG 80-250A	75			102	102	102	102	102	102	102	101	99	98	96	96	94	92	90		BG2/000595H

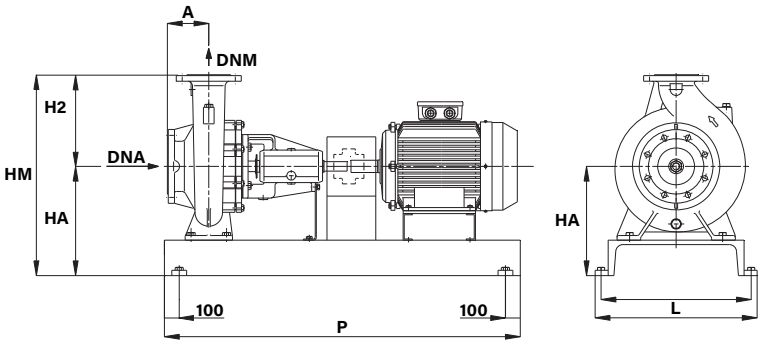

Tipo Pompa	kW	DNA	DNM	HM	HA	H2	A	P	L	L1	Codice Tenuta
80-160G	5,5	100	80	487	262	225	125	900	490	450	
80-160F	7,5	100	80	487	262	225	125	900	490	450	
80-160E	11	100	80	505	280	225	125	1000	500	460	
80-160D	11	100	80	505	280	225	125	1000	500	460	
80-160C	15	100	80	505	280	225	125	1100	500	460	
80-160B	18	100	80	505	280	225	125	1100	500	460	
80-160A	22	100	80	505	280	225	125	1100	500	460	007735HB
80-200B	30	100	80	530	280	250	125	1300	600	560	007735HC
80-200O	45	100	80	530	280	250	125	1300	600	560	
80-250D	37	100	80	580	280	300	125	1300	600	560	
80-250C	45	100	80	580	280	300	125	1300	600	560	
80-250B	55	100	80	600	300	300	125	1500	710	660	
80-250A	75	100	80	620	320	300	125	1500	720	670	

Flange Sfuse a Pag. 172

I dati tecnici non sono impegnativi e possono essere modificati senza preavviso.
Le immagini sono indicative e non vincolanti

BG4 NORMALIZZATE SU BASAMENTO - COSTRUZIONE SECONDO EN 733
MOTORI AD ALTO RENDIMENTO IE3 FINO A 5,5 KW, IE3 OLTRE 2900 GIRI/MIN

Tipo Pompa	P2	Rendimento Motore	Q l/sec	0	18,1	20,8	25	30,6	33,3	38,9	41,7	45,9	50	55,6	62,5	70,8	87,5	97,4	111	Codice
			Q m³/h	0	65	75	90	110	120	140	150	165	180	200	225	255	315	355	400	
	kW		l/min	0	1083	1250	1500	1833	2000	2333	2500	2755	3000	3333	3750	4250	5250	5845	6666	
BG 100-200D	22	IE3	H (m)	37,1	37	37	36,8	35,9	35	34	33	31	31	28	26	22	12			BG2/000595R
BG 100-200C	30			43	42,5	42,3	42,1	41,8	42	41	41	40	39	38	35	33	25	19		BG2/000595T
BG 100-200B	37			51	50,3	50	49,9	49,9	49	49	48	47	47	45	43	40	31	19		BG2/000595V
BG 100-200A	55			32,2	61,5	61,4	61,2	61	61	60	60	60	59	58	57	54	47	40		BG2/000596B
BG 100-250D	45			59,6	59,7	59,8	60	60	60	59	58	57	56	54	51	47	40	32		BG2/000596D
BG 100-250C	75			73	72,8	72,5	72	71,5	71	71	71	69	68	67	65	61	51	44	32	BG2/000596F
BG 100-250B	75			80	79,8	79,6	79,4	79,2	79	79	78	78	78	76	74	70	62	54	44	BG2/000596H
BG 100-250A	90			97,7	97,4	97,2	97	96,8	96	96	96	94	94	92	90	88	80	75	65	BG2/000596L

Tipo Pompa	P2	Rendimento Motore	Q l/sec	0	55,6	58,3	62,5	70,8	77,8	87,5	97,4	111	118	125	132	139	153	160	166,7	Codice
			Q m³/h	0	200	210	225	255	280	135	355	400	425	450	475	500	550	575	600	
	kW		l/min	0	3333	3500	3750	4250	4667	5250	5845	6666	7098	7500	7933	8333	9166	9603	10000	
BG 125-250RC	90	IE3	H (m)	64	63	62,7	62,5	61,8	60	59	57	54	53	51	49	46	41			BG2/000597DD
BG 125-250RB	132			79	77,5	77,2	76,9	76	75	73	71	70	69	67	66	63	59	55		BG2/000597DF
BG 125-250RA	160			93	92,1	91,7	91,5	90,5	90	90	88	86	85	84	82	81	77	73	70	BG2/000597DH

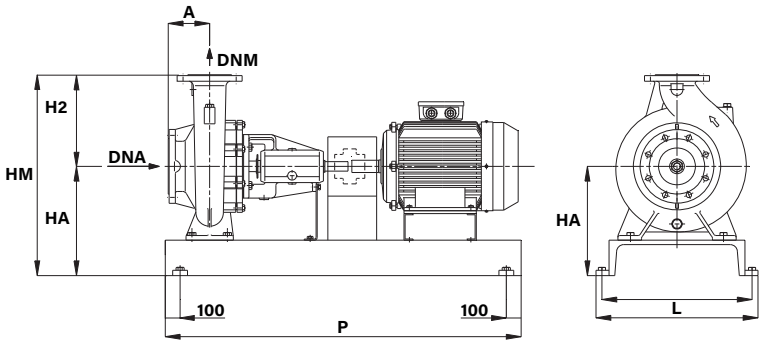

Tipo Pompa	kW	DNA	DNM	HM	HA	H2	A	P	L	L1	Codice Tenuta
100-200D	22	125	100	580	300	280	125	1200	600	560	
100-200C	30	125	100	580	300	280	125	1300	600	560	
100-200B	37	125	100	580	300	280	125	1300	600	560	
100-200A	55	125	100	600	320	280	125	1500	710	660	007735HB 007735HC
100-250D	45	125	100	605	325	280	140	1300	600	560	
100-250C	75	125	100	645	364	280	140	1500	720	670	
100-250B	75	125	100	645	365	280	140	1500	720	670	
100-250A	90	125	100	645	365	280	140	1600	720	670	

Tipo Pompa	kW	DNA	DNM	HM	HA	H2	A	P	L	L1	Codice Tenuta
125-250RC	90	150	125	745	390	355	140	1600	720	670	
125-250RB	132	150	125	745	390	355	140	1700	820	770	007735HB 007735HC
125-250RA	160	150	125	765	411	355	140	1800	830	770	

Flange Sfuse a Pag. 172

I dati tecnici non sono impegnativi e possono essere modificati senza preavviso.
Le immagini sono indicative e non vincolanti

www.idro-elettrica.it
idroelettrica@idro-elettrica.it

BG4 NORMALIZZATE SU BASAMENTO - COSTRUZIONE SECONDO EN 733
MOTORI AD ALTO RENDIMENTO IE3 FINO A 5,5 KW, IE3 OLTRE 1450 GIRI/MIN

Tipo Pompa	P2	Rendimento Motore	Q l/sec	0	0,83	1,12	1,67	2,22	2,78	3,33	3,88	4,45	5	55,5	6,95	8,35	9,75	11,13	12,5	Codice
			Q m³/h	0	3	4	6	8	10	12	14	16	18	20	25	30	35	40	45	
	kW		l/min	0	50	67	100	133	167	200	233	267	300	333	417	501	585	668	750	
BG4 32-125A	0,37	IE2	H (m)	6,1	6	5,9	5,5	5	4	4										BG4/000587F
BG4 32-160A	0,55			9,5	9,4	9,3	8,9	8,1	7	6	5									BG4/000587N
BG4 32-200NA	1,1			16,5	16,2	16	15,9	15,2	14	13	11	10	8							BG4/000587T
BG4 32-250C	2,2			20	19,5	19,3	19	18,6	18	18	18	17	17	16	15					BG4/000588D
BG4 32-250A	3			23,6	23,5	23,5	23,3	23,2	23	23	22	22	21	21	19	17	14	11		BG4/000588H

Tipo Pompa	P2	Rendimento Motore	Q l/sec	0	1,67	2,22	2,78	3,33	4,45	5	5,55	6,95	8,35	9,75	11,1	12,5	13,9	15,27	16,7	Codice
			Q m³/h	0	6	8	10	12	16	18	20	25	30	35	40	45	50	55	60	
	kW		l/min	0	100	133	167	200	267	300	333	417	501	585	668	750	833	916	1000	
BG4 40-125A	0,37	IE2	H (m)	6,2	6,1	6	5,8	5,5	5	4	4									BG4/000588P
BG4 40-160NA	0,75			9,8	9,7	9,6	9,5	9,2	9	8	8	7	5							BG4/000588V
BG4 40-200A	1,1			14	13,6	13,3	12,9	12,4	11	10	9	7								BG4/000589H
BG4 40-250ND	1,5			18,5	18	17,7	17,5	17,2	16	16	16	14	12							BG4/000589R
BG4 40-250NA	3			23,7	23,6	23,5	23,3	23,1	22	22	22	20	18	16						BG4/000590B
BG4 40-315C	4			25,2	25,1	25	24,9	24,8	25	24	24	23	22	21	20					BG4/000590CD
BG4 40-315B	5,5			30,9	30,7		30,6	30,5	30	30	30	29	28	27	26	24	21			BG4/000590CF
BG4 40-315A	11	IE3					40	40	40	40	40	39	38	38	37	36	34	33	31	BG4/000590CH

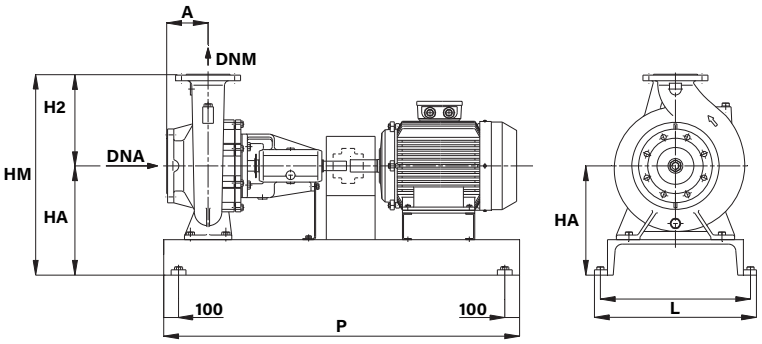

Tipo Pompa	kW	DNA	DNM	HM	HA	H2	A	P	L	L1
32-125A	0,37	50	32	336	196	105	80	750	370	330
32-160A	0,55	50	32	370	210	160	80	750	370	330
32-200NA	1,1	50	32	400	220	180	80	800	370	330
32-250C	2,2	50	32	485	260	225	100	900	490	450
32-250A	3	50	32	485	260	225	100	900	490	450

Tipo Pompa	kW	DNA	DNM	HM	HA	H2	A	P	L	L1
40-125A	0,37	65	40	336	196	140	80	750	370	330
40-160NA	0,75	65	40	370	210	160	80	800	370	330
40-200A	1,1	65	40	430	250	180	100	800	370	330
40-250ND	1,5	65	40	475	250	225	100	850	490	450
40-250NA	3	65	40	485	260	225	100	850	490	450
40-315C	4	65	40	555	305	250	125	950	490	450
40-315B	5,5	65	40	562	312	250	125	1000	490	450
40-315A	11	65	40	560	310	250	125	1150	500	500

Flange Sfuse a Pag. 172

I dati tecnici non sono impegnativi e possono essere modificati senza preavviso.
Le immagini sono indicative e non vincolanti

BG4 NORMALIZZATE SU BASAMENTO - COSTRUZIONE SECONDO EN 733
MOTORI AD ALTO RENDIMENTO IE3 FINO A 5,5 KW, IE3 OLTRE 1450 GIRI/MIN

Tipo Pompa	P2	Rendimento Motore	Q l/sec	0	2,22	2,78	3,33	3,88	4,45	5	5,55	6,95	8,35	9,75	11,1	12,5	13,9	15,27	16,7	Codice
			Q m³/h	0	8	10	12	14	16	18	20	25	30	35	40	45	50	55	60	
	kW		l/min	0	133	167	200	233	267	300	333	417	501	585	668	750	833	916	1000	
BG4 50-125A	0,55	IE2	H (m)	6,4	6,3	6,3	6,2	6,1	6	6	6	5	4							BG4/000590H
BG4 50-160A	1,1			9	8,9	8,9	8,8	8,7	9	8	8	8	7	6						BG4/000590N
BG4 50-200A	1,5			14	13,8	13,7	13,5	13,3	13	13	12	11	10	8						BG4/000591F
BG4 50-200NA	3			18	18	18	17,9	17,8	18	18	17	17	16	15	14	12	11	9		BG4/000591N
BG4 50-250ND	2,2			16,8	16,6	16,5	16,3	16,1	16	16	15	15	14	12	10					BG4/000591P
BG4 50-250NA	4			24	24	23,8	23,7	23,6	24	23	23	23	22	21	20	18	16	14	11	BG4/000591V

Tipo Pompa	P2	Rendimento Motore	Q l/sec	0	6,95	8,35	9,75	12,5	15,3	16,7	18,1	19,5	20,8	22,2	25	27,8	33,3	36,12	38,9	Codice
			Q m³/h	0	25	30	35	45	55	60	65	70	75	80	90	100	120	130	140	
	kW		l/min	0	417	501	585	750	916	1000	1083	1167	1250	1333	1500	1667	2000	2167	2333	
BG4 65-125A	0,75	IE2	H (m)	6,1	5,6	5,4	5	4,2	3											BG4/000592H
BG4 65-160A	1,5			10,4	10,3	10,1	9,8	9,1	8	8										BG4/000592P
BG4 65-200A	3			13,5	13,4	13	12,7	11,7	10	10	9	8	6	4						BG4/000592V
BG4 65-200NA	3			17,7	17,3	16,9	16,5	15,5	14	13	12	12	10	9						BG4/000593B
BG4 65-250NB	4			19	18,7	18,6	18,4	18	17	16	14									BG4/000593H
BG4 65-250NA	5,5			22,2	22	21,8	21,6	21,1	20	20	19	18	17	16	13					BG4/000593L
BG4 65-315C	11	IE3		28,5	28,3	28,2	28	27,3	26	26	25	25	24	23	21	19	14			BG4/000593S
BG4 65-315B	11			33	32,8	32,6	32,4	32	31	31	30	30	30	29	27	24	19			BG4/000593U
BG4 65-315A	15			43	41	42	41,3	40,5	40	39	39	38	37	36	35	33	29	26	24	BG4/000593Z

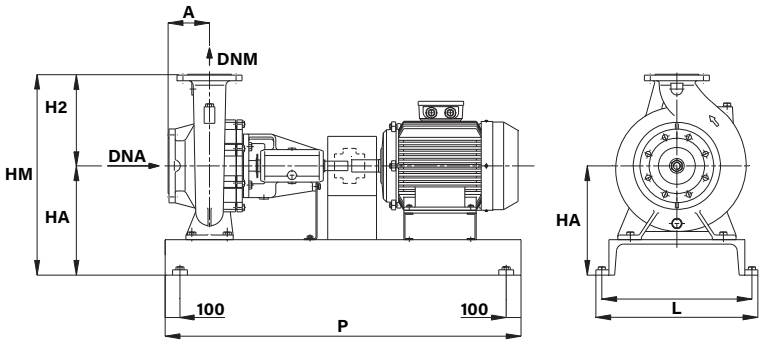

Tipo Pompa	kW	DNA	DNM	HM	HA	H2	A	P	L	L1
50-125A	0,55	65	50	365	205	160	100	750	370	330
50-160A	1,1	65	50	430	250	180	100	800	470	430
50-200A	1,5	65	50	460	250	200	100	800	470	430
50-200NA	3	65	50	430	250	200	100	800	470	430
50-250ND	2,2	65	50	485	260	225	100	850	490	450
50-250NC/B	3	65	50	485	260	225	100	850	490	450
50-250NA	4	65	50	497	272	225	100	850	490	450

Tipo Pompa	kW	DNA	DNM	HM	HA	H2	A	P	L	L1
65-125A	0,75	80	65	420	240	180	100	750	490	450
65-160A	1,5	80	65	450	250	200	100	800	490	450
65-200A	3	80	65	485	260	225	100	850	490	450
65-200NA	3	80	65	485	260	225	100	850	490	450
65-250NB	4	80	65	522	272	250	100	1000	590	550
65-250NA	5,5	80	65	542	292	250	100	1000	590	550
65-315C	11	80	65	590	310	280	125	1200	600	560
65-315B	11	80	65	590	310	280	125	1200	600	560
65-315A	15	80	65	590	310	280	125	1200	600	560

Flange Sfuse a Pag. 172

I dati tecnici non sono impegnativi e possono essere modificati senza preavviso.
Le immagini sono indicative e non vincolanti

www.idro-elettrica.it
idroelettrica@idro-elettrica.it

BG4 NORMALIZZATE SU BASAMENTO - COSTRUZIONE SECONDO EN 733
MOTORI AD ALTO RENDIMENTO IE2 FINO A 5,5 KW, IE3 OLTRE 1450 GIRI/MIN

Tipo Pompa	P2	Rendimento Motore	Q l/sec	0	11,1	13,9	16,7	19,5	22,2	27,8	33,3	36,1	38,9	41,7	44,5	47,2	55,6	62,63	64	Codice
			Q m³/h	0	40	50	60	70	80	100	120	130	140	150	160	170	200	225	230	
	kW		l/min	0	668	833	1000	1167	1333	1667	2000	2167	2333	2500	2667	2833	3333	3758	3840	
BG4 80-160C	2,2	IE2	H (m)	8,2	7,8	7,4	7	6,3	6	4										BG4/000594H
BG4 80-160A	2,2			9,6	9,4	9,2	8,8	8,2	8	6	4									BG4/000594N
BG4 80-200B	4			13	12,8	12,6	12,4	12,1	12	10	8	7								BG4/000594R
BG4 80-200A	5,5			14,5	14,5	14,5	14,3	14,1	14	13	11	10	9	7						BG4/000594U
BG4 80-250C	7,5	IE3		18	17,8	17,5	17	16,5	16	15	13	12	11	10	8					BG4/000595D
BG4 80-250A	11			24,2	23,6	23,3	23	22,6	22	21	20	19	18							BG4/000595H
BG4 80-315C	11			28,1	28,1	28,1	27,9	27,3	27	26	24	23	22	21						BG4/000595L
BG4 80-315B	15			34	33,9	33,8	33,8	33,5	33	32	30	30	29	28	26					BG4/000595N
BG4 80-315A	22			40,7	40,6	40,4	40,3	40	40	39	38	36	36	35	34	33	28	25	24	BG4/000595P

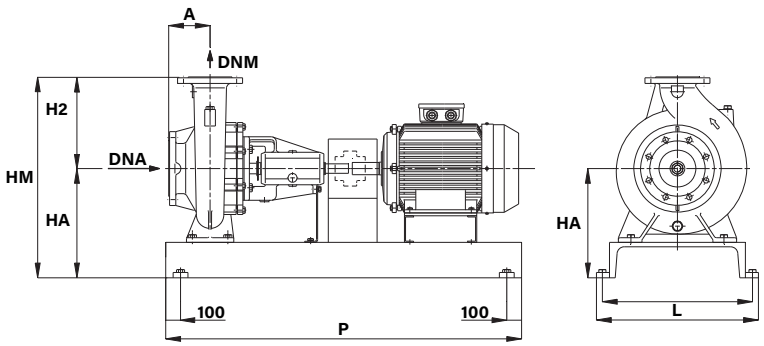

Tipo Pompa	kW	DNA	DNM	HM	HA	H2	A	P	L	L1
80-160C	2,2	100	80	485	260	225	125	800	490	450
80-160A	2,2	100	80	485	260	225	125	800	490	450
80-200B	4	100	80	522	272	250	125	1000	490	450
80-200A	5,5	100	80	512	262	250	125	1000	490	450
80-250C	7,5	100	80	562	282	280	125	1100	600	560
80-250A	11	100	80	585	305	280	125	1200	600	560
80-315C	11	100	80	675	360	315	125	1200	600	560
80-315B	15	100	80	675	360	315	125	1200	600	560
80-315A	22	100	80	645	330	315	125	1200	600	560

Flange Sfuse a Pag. 172

I dati tecnici non sono impegnativi e possono essere modificati senza preavviso.
Le immagini sono indicative e non vincolanti

BG4 NORMALIZZATE SU BASAMENTO - COSTRUZIONE SECONDO EN 733
MOTORI AD ALTO RENDIMENTO IE3 FINO A 5,5 KW, IE3 OLTRE 1450 GIRI/MIN

Tipo Pompa	P2	Rendimento Motore	Q l/sec	0	16,7	19,5	22,2	27,8	33,3	38,9	44,5	50	62,6	69,5	76,4	83,3	90,3	97,1	111	Codice
			Q m³/h	0	60	70	80	100	120	140	160	180	225	250	275	300	325	350	400	
	kW		l/min	0	1000	1167	1333	1667	2000	2333	2667	3000	3758	4167	4583	5000	5417	5833	6667	
BG4 100-200C	5,5	IE2		10,8	10,5	10,3	10	9,4	8	7	6									BG4/000595T
BG4 100-200A	7,5			15,1	15	15	14,8	14,3	14	12	11	10								BG4/000596B
BG4 100-250B	11			21	20,9	20,8	20,6	20,2	20	18	17	15	10	7						BG4/000596H
BG4 100-250A	15			24,8	24,7	24,6	24,5	24	24	23	21	20	16	13	10					BG4/000596L
BG4 100-315C	18,5			28	28	27,9	27,7	27,5	27	26	25	24	20	18						BG4/000596N
BG4 100-315B	22	IE3	H (m)	33,7	33,7	33,7	33,7	33,5	33	32	32	32	29	28	26					BG4/000596P
BG4 100-315A	30			40	40	39,9	39,2	38,7	38	37	36	35	32	30	28	25	22	18		BG4/000596R
BG4 100-400NC	37			45,5	45,4	45,3	45,2	44,8	44	43	41	40	36	33	29	25	20			BG4/000596T
BG4 100-400NB	45			51	51,1	51,2	51,3	50,9	50	50	49	47	44	38	34	30	26			BG4/000596V
BG4 100-400NA/B	55			64,5	64,5	64,5	64,5	64,2	63	63	62	60	57	54	51	48				BG4/000597D
BG4 100-400NA/A	75			64,5	64,5	64,5	64,5	64,2	63	63	62	60	57	54	51	48	44	40	27	BG4/000597DB

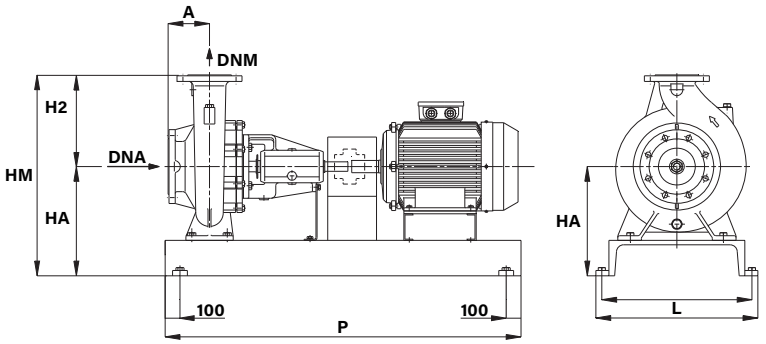

Tipo Pompa	kW	DNA	DNM	HM	HA	H2	A	P	L	L1
100-200C	5,5	125	100	562	282	280	125	1100	600	560
100-200A	7,5	125	100	562	282	280	125	1100	600	560
100-250B	11	125	100	590	310	280	140	1200	600	560
100-250A	15	125	100	590	310	280	140	1200	600	560
100-315C	18,5	125	100	665	350	315	140	1200	610	564
100-315B	22	125	100	665	350	315	140	1300	610	564
100-315A	33	125	100	685	370	315	140	1350	610	564
100-400NC	37	125	100	750	395	355	140	1450	710	664
100-400NB	45	125	100	750	395	355	140	1450	710	664
100-400NA/B	55	125	100	775	420	355	140	1550	710	664
100-400NA/A	75	125	100	755	400	355	140	1650	710	664

Flange Sfuse a Pag. 172

I dati tecnici non sono impegnativi e possono essere modificati senza preavviso.
Le immagini sono indicative e non vincolanti

www.idro-elettrica.it
idroelettrica@idro-elettrica.it

BG4 NORMALIZZATE SU BASAMENTO - COSTRUZIONE SECONDO EN 733
MOTORI AD ALTO RENDIMENTO IE2 FINO A 5,5 KW, IE3 OLTRE 1450 GIRI/MIN

Tipo Pompa	P2	Rendimento Motore	Q l/sec	0	20,8	25	30,6	36,12	41,7	47,2	50	62,6	69,5	83,3	90,3	97,2	111	125	139	Codice
			Q m³/h	0	75	90	110	130	150	170	180	225	250	300	325	350	400	450	500	
	kW		l/min	0	1250	1500	1833	2167	2500	2833	3000	3758	4167	5000	5417	5833	6667	7500	8350	
BG4 125-250B	11	IE3	H (m)	17,5	17,2	16,9	16,7	16,2	16	15	15	14	12	9	7					BG4/000597F
BG4 125-250A	18,5			24,5	24,2	24	23,9	23,6	23	23	22	21	20	18	16	14	10			BG4/000597H
BG4 125-315C	18,5			28	27,5	27	26,3	25,5	25	24	23	20	18	12						BG4/000597L
BG4 125-315B	30			34,5	34,2	34	33,4	32,9	32	32	32	30	28	25	23	20	15			BG4/000597N
BG4 125-315A	37			40,2	40,1	40	39,9	39,6	39	38	38	37	35	32	31	29	24	18		BG4/000597P
BG4 125-400C	45			45	44,5	44	43,5	43	43	42	42	40	40	37	35	33	30	23		BG4/000597R
BG4 125-400B	55			52,5	52	51,8	51,5	51	50	50	50	48	47	45	44	42	38	35	29	BG4/000597T
BG4 125-400A	75			59,7	59,5	59	58,8	58,4	58	57	57	55	54	52	50	49	46	43	38	BG4/000597V

Tipo Pompa	P2	Rendimento Motore	Q l/sec	0	55,6	62,6	69,5	93,3	90,3	97,2	111	118	125	139	153	167	180,5	208	222,2	Codice
			Q m³/h	0	200	225	250	300	325	350	400	425	450	500	550	600	650	750	800	
	kW		l/min	0	3333	3758	4167	5000	5417	5833	6667	7100	7500	8350	9166	10000	10833	12500	13333	
BG4 150-315C	30	IE3	H (m)	27	26	25,6	25	23,8	23	22	20	18	17	14						BG4/000598B
BG4 150-315B	37			32,4	31,8	31,5	31	30	30	28	26	26	24	22	18	14				BG4/000598D
BG4 150-315A	55					39	38,7	37,9	37	37	36	35	33	31	29	26	21			BG4/000598F
BG4 150-400C/B	55			45	44,8	44,7	44,2	43	42	41	39	38	36	32						BG4/000598H
BG4 150-400C/A	75			45	44,8	44,7	44,2	43	42	41	39	38	36	32	29	25	20			BG4/000598I
BG4 150-400B	75			54	53,3	53	52,5	51,5	51	50	49	48	47	45	44	41				BG4/000598L
BG4 150-400A	90			62,5	62,5	62,4	62,1	60,9	60	60	58	58	56	53	50	47	42			BG4/000598N
BG4 150-500C	132			75	74,5	74	73,5	73	73	71	70	67	66	64	62	60	57	52	47	BG4/000598NB
BG4 150-500B	160			84	83,5	83	82,5	82	81	80	78	77,5	77	75	74	72	70	65	58	BG4/000598ND
BG4 150-500A	200			94	93	92	90	88	88	87	87	86	85	84	83	81	78	72	69	BG4/000598NF

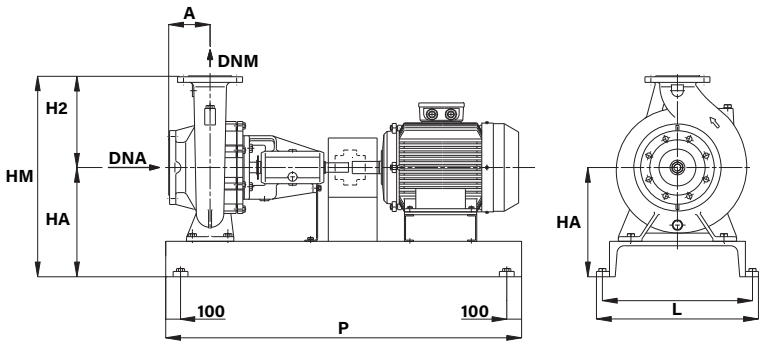

Tipo Pompa	kW	DNA	DNM	HM	HA	H2	A	P	L	L1
125-250B	11	150	125	690	335	355	140	1200	610	564
125-250A	18,5	150	125	710	355	355	140	1300	610	564
125-315C	18,5	150	125	755	400	355	140	1400	710	664
125-315B	30	150	125	730	375	355	140	1400	710	664
125-315A	37	150	125	755	400	355	140	1500	710	664
125-400C	45	150	125	805	405	400	140	1600	710	664
125-400B	55	150	125	830	430	400	140	1600	710	664
125-400A	75	150	125	800	400	400	140	1600	710	664

Tipo Pompa	kW	DNA	DNM	HM	HA	H2	A	P	L	L1
150-315C	30	200	150	775	375	400	160	1400	710	664
150-315A	55	200	150	820	420	400	160	1600	710	664
150-400C/B	55	200	150	880	430	450	160	1600	710	664
150-400C/A	75	200	150	905	455	450	160	1700	710	664
150-400B	75	200	150	905	455	450	160	1700	710	664
150-400A	90	200	150	905	455	450	160	1700	710	664

Flange Sfuse a Pag. 172

I dati tecnici non sono impegnativi e possono essere modificati senza preavviso.
Le immagini sono indicative e non vincolanti

BG4 NORMALIZZATE SU BASAMENTO - COSTRUZIONE SECONDO EN 733
MOTORI AD ALTO RENDIMENTO IE3 FINO A 5,5 KW, IE3 OLTRE 1450 GIRI/MIN

Tipo Pompa	P_2 kW	Rendimento Motore	Q l/sec	0	83,3	97,2	111,1	125	139	153	167	181	194	208	222	250	278	306	333	Codice
			Q m³/h	0	300	350	400	450	500	550	600	650	700	750	800	900	1000	1100	1200	
			l/min	0	5000	5833	6666	7500	8333	9166	10000	10833	11666	12500	13333	15000	16667	18333	20000	
BG4 200-315C	37	IE3	H (m)	24,8	23,2	22,4	21	18,8	16,1											BG4/000598NH
BG4 200-315B	55			29,5	28,9	28,5	27,5	25,8	24	21,6	19,1									BG4/000598NJ
BG4 200-315A	75			34,2	34	33	32,5	30,6	28,9	26,8	24,5	21,7	19,9							BG4/000598NL
BG4 200-400C	110			51	50	48	48	47	45	44	43	40	38	36	34	28	22			BG4/000598NN
BG4 200-400B	132			56	55,5	55	54	53	51	50	49	47	45	44	42	36	30			BG4/000598NP
BG4 200-400A	160			64	63,5	63	62	61	60	59	58	57	55	53	52	47	42			BG4/000598NR
BG4 200-500C	110			74	73,5	73	72,5	72	71	70	68	67	65	63	60	54	47			BG4/000598NT
BG4 200-500B	160			82	81,9	81,6	81,3	81	80	79	78	77	75	73	71	65	58	50		BG4/000598NV
BG4 200-500A	250			95	94	93	91	90	90	89	87	85	83	82	80	75	68	61	53	BG4/000598Q

Tipo Pompa	P_2 kW	Rendimento Motore	Q l/sec	0	166,7	194,4	222,2	236,1	250	277,8	305,6	333,3	361,1	388,9	416,7	444,5	472,2	500	527,8	Codice
			Q m³/h	0	600	700	800	850	900	1000	1100	1200	1300	1400	1500	1600	1700	1800	1900	
			l/min	0	10000	11666	13333	14166	15000	16667	18333	20000	21667	23333	25000	26667	28333	30000	31667	
BG4 250-315C	75	IE3	H (m)	28	25	24	23	22,5	22	20	18	17	15							BG4/000599C
BG4 250-315B	90			34	31	30	28	27,5	27	25	23	22	21	16						BG4/000599E
BG4 250-315A	110			37	38	35	32	31,5	31	30	28	26	25	17						BG4/000599G
BG4 250-400C	200			50	50	49,5	48,5	48	47	46	45	43	41	38	35	32	28	24		BG4/000599I
BG4 250-400B	250			56	56	56	55,5	54,5	54	53	52	50	48	46	43	41	37	32		BG4/000599K
BG4 250-400A	315			62	61	61	60	59	58	57	56	55	53	51	49	47	44	40	34	BG4/000599M
BG4 250-500C	250			75	71	69	67	66	64,5	62	59	56	53	47	42					BG4/000599S
BG4 250-500B	315			84	80	78	77	76	74,5	73	70	67	64	60						BG4/000599U
BG4 250-500A	400			97	94,5	94	93	92,5	92	90	88	85	81	75						BG4/000599W

Tipo Pompa	P_2 kW	Rendimento Motore	Q l/sec	0	222,2	250,0	277,8	305,6	333,3	361,1	388,9	416,7	444,4	472,2	500,0	527,8	555,6	583,3	611,1	Codice
			Q m³/h	0	800	900	1000	1100	1200	1300	1400	1500	1600	1700	1800	1900	2000	2100	2200	
			l/min	0	13333	15000	16667	18333	20000	21667	23333	25000	26667	28333	30000	31667	33333	35000	36667	
BG4 300-315C	90	IE3	H (m)	22	18	18	17,5	17	16	15	14	13,5	12,5	11,5	10	9	7,5			BG4/000600C
BG4 300-315A	160			37	36	35,5	35	34	33	32,5	31,5	30	28,5	27	26	24	22	20	17	BG4/000600N
BG4 300-400C	200			41	39	38,5	38	37,5	37	35	33,5	32	31	30	28	27	25	23		BG4/000600P
BG4 300-400B	250			50	49	48,5	48	47,5	47	45	44	43	42	40	38	37	36	33,5	32	BG4/000600R
BG4 300-400A	315			58	57	56,5	56	55	54,5	53,5	53	52	51	50	49	48	46,5	43	41,5	BG4/000600T

I dati tecnici non sono impegnativi e possono essere modificati senza preavviso.
Le immagini sono indicative e non vincolanti

www.idro-elettrica.it
idroelettrica@idro-elettrica.it

TAVOLA PER IL CALCOLO DELLE PERDITE DI CARICO

I numeri piccolo, in alto, indicano la velocità in m/sec.
I numeri in basso indicano la perdita di carico (altezza manometrica) ogni 100 metri di tubo orizzontale.

- La riga con rif. 1, in basso, indica le perdite di carico nei gomiti a 90° e nelle valvole a saracinesca
- La riga con rif. 2, in basso, indica le perdite di carico nelle deviazioni a T e nelle valvole di ritegno.
- La riga con rif. 3, in basso, indica le perdite di carico nelle valvole di fondo.

Portata			Tubazione											
			Dimensioni											
			½"	¾"	1"	1"¼	1"½	2"	2"½	3"	3"½	4"	5"	6"
M³/h	L/min.	L/sec	15.75	21.25	27.00	35.75	41.25	52.50	68.00	80.28	92.50	105.0	130.0	155.5
0,6	10	0,16	0,855 9,910	0,470 2,407	0,292 0,784									
0,9	15	0,25	1,282 20,11	0,705 4,862	0,438 1,570	0,249 0,416								
1,2	20	0,33	1,710 33,53	0,940 8,035	0,584 2,588	0,331 0,677	0,249 0,346							
1,5	25	0,42	2,138 49,93	1,174 11,91	0,730 3,834	0,415 1,004	0,312 0,510							
1,8	30	0,50	2,565 69,34	1,409 16,50	0,876 5,277	0,498 1,379	0,374 0,700	0,231 0,223						
2,1	35	0,58	2,993 91,54	1,644 21,75	1,022 6,949	0,581 1,811	0,436 0,914	0,269 0,291						
2,4	40	0,67		1,879 27,66	1,168 8,820	0,664 2,290	0,499 1,160	0,308 0,368						
3,0	50	0,83		2,349 41,40	1,460 13,14	0,830 3,403	0,623 1,719	0,385 0,544	0,229 0,159					
3,6	60	1,00		2,819 57,74	1,751 18,28	0,996 4,718	0,748 2,375	0,462 0,751	0,275 0,218					
4,2	70	1,12		3,288 76,49	2,043 21,18	1,162 6,231	0,873 3,132	0,539 0,988	0,321 0,287	0,231 0,131				
4,8	80	1,33			2,335 30,87	1,328 7,940	0,997 3,988	0,616 1,254	0,367 0,363	0,263 0,164				
5,4	90	1,50			2,627 38,30	1,494 9,828	1,122 4,927	0,693 1,551	0,413 0,449	0,296 0,203				
6,0	100	1,67			2,919 46,49	1,660 11,90	1,247 5,972	0,770 1,875	0,459 0,542	0,329 0,244	0,248 0,124			
7,5	125	2,08			3,649 70,41	2,075 17,93	1,558 8,967	0,962 2,802	0,574 0,809	0,412 0,365	0,310 0,185	0,241 0,101		
9,0	150	2,50				2,490 25,11	1,870 12,53	1,154 3,903	0,688 1,124	0,494 0,506	0,372 0,256	0,289 0,140		
10,5	175	2,92				2,904 33,32	2,182 16,66	1,347 5,179	0,803 1,488	0,576 0,670	0,434 0,338	0,327 0,184		
12	200	3,33				3,319 42,75	2,493 21,36	1,539 6,624	0,918 1,901	0,659 0,855	0,496 0,431	0,385 0,234	0,251 0,084	
15	250	4,17				4,149 64,86	3,117 32,32	1,924 10,03	1,174 2,860	0,823 1,282	0,620 0,646	0,481 0,350	0,314 0,126	
18	300	5,00					3,740 45,52	2,309 14,04	1,377 4,009	0,988 1,792	0,744 0,903	0,577 0,488	0,77 0,175	0,263 0,074
24	400	6,67					4,987 78,17	3,078 24,04	1,836 6,828	1,317 3,053	0,992 1,530	0,770 0,829	0,502 0,294	0,351 0,124
30	500	8,33						3,848 36,71	2,295 10,40	1,647 4,622	1,240 2,315	0,962 1,254	0,628 0,445	0,439 0,187
36	600	10,0						4,618 51,84	2,753 14,62	1,976 6,505	1,488 3,264	1,155 1,757	0,753 0,623	0,256 0,260
42	700	11,7							3,212 19,52	2,306 8,693	1,736 4,356	1,347 2,345	0,879 0,831	0,614 0,347
48	800	13,3							3,671 25,20	2,635 11,18	1,984 5,582	1,540 3,009	1,005 1,066	0,720 0,445
54	900	15,0							4,130 31,51	2,964 13,97	2,232 6,983	1,732 3,762	1,130 1,328	0,790 0,555
60	1000	16,7							4,589 38,43	3,294 17,06	2,480 8,521	1,925 4,595	1,256 1,616	0,877 0,674
75	1250	20,8								4,117 26,10	3,100 13,00	2,406 7,010	1,570 2,458	1,097 1,027
90	1500	25,00								4,941 36,97	3,720 18,42	2,887 9,892	1,883 3,468	1,316 1,444
105	1750	29,2									4,340 24,76	3,368 13,30	2,197 4,665	1,535 1,934
120	2000	33,3									4,960 31,94	3,850 17,16	2,511 5,995	1,751 2,496
150	2500	41,7										4,812 26,26	3,139 9,216	2,193 3,807
180	3000	50,0											3,767 13,05	2,632 5,417
240	4000	66,7											5,023 22,72	3,509 8,926
300	5000	83,3												4,386 14,42
	Rif. 1		1,0	1,0	1,1	1,2	1,3	1,4	1,5	1,6	1,6	1,7	2,0	2,5
	Rif. 2		4,0	4,0	4,0	5,0	5,0	5,0	6,0	6,0	6,0	7,0	8,0	9,0
	Rif. 3		8,0	8,0	8,0	10,0	10,0	10,0	12,0	12,0	12,0	14,0	16,0	18,0

I dati tecnici non sono impegnativi e possono essere modificati senza preavviso.
Le immagini sono indicative e non vincolanti

IDMG POMPE A TRASCINAMENTO MAGNETICO IN MATERIALE PLASTICO PER FLUIDI CORROSIVI

IMPIEGHI

Le POMPE a trascinamento magnetico IDMG sono costruite in materiali plastici resistenti alla maggior parte dei liquidi corrosivi e in una varietà di modelli adatti sia per applicazioni sottobattente che sopra-battente. Sono adatte al funzionamento in continuo.Esse si prestano con successo ad un vasto campo di applicazioni, come Industria chimica, Industria galvanica, Sistemi di recupero metalli, Tecnica di laboratorio, Apparecchiature medicali, Processi a raggi X, Industria grafica, Macchine per lo sviluppo fotografico, Acquari, Trattamento delle acque Impianti di filtrazione, Idrocoltura, Svuotamento fusti, cisterne, Scambiatori di calore.

PRONCIPIO DI FUNZIONAMENTO

Una coppia di magneti comanda il funzionamento della pompa: il magnete esterno posto sull'albero motore trasmette il moto al magnete interno solidale alla girante isolata ermeticamente. La girante della pompa non é legata fisicamente all'albero motore, quindi vengono eliminate guarnizioni di tenuta e di conseguenza le perdite del liquido pompato causate dal logorio. Le boccole della pompa sono lubrificate e raffreddate dal liquido che viene pompato, quindi occorre evitare il funzionamento a secco che danneggerebbe i componenti della pompa. Il gruppo pompante é costruito con un basso numero di componenti, rendendone estremamente facile la manutenzione.

LIMITI D'IMPIEGO

Temperatura max:
Liquido -15°C a +110°C
Ambiente +40°C
Press. max: 10 bar
Motore: IP 55
Cl. F

Tipo Pompa	P2	DNA	DNM	Q l/sec	0	0,16	0,33	0,5	0.66	0,83	1	1,33	1,66	2	2,33	2,66	3	Monofase 1x230V	Trifase 3x400V
				Q m³/h	0	0,6	1,2	1,8	2,4	3	3,6	4,8	6	7,2	8,4	9,6	10,8		
	kW			l/min	0	10	20	30	40	50	60	80	100	120	140	160	180	Codice	Codice
IDMG31B14	0,09	½"	½"		5	4,4	3,5	1,5										000740A	000740AF
IDMG51B14	0,12	¾"	½"		7	6,8	6,1	5,2	4									000740B	000740BF
IDMG52B14	0,12	1"	½"		8	7,8	7,5	7	6									000740C	000740CF
IDMG101B14	0,22	1"	1"		9	8,8	8,5	8,1	8		7,2	6	3,7					000740CG	000740CGF
IDMG101B5	0,22	1"	1"	H (m)	9	8,8	8,5	8,1	8		7,2	6	3,7					000740CK	000740CKF
IDMG132B14	0,25	1"	1"		11,8	11,5	11,2	11	10,5		9,2	7,5	5,3	2,1				000740D	000740DF
IDMG132B5	0,25	1"	1"		11,8	11,5	11,2	11	10,5		9,2	7,5	5,3	2,1				000740F	000740FF
IDMG201B14	0,55	1"½	1"		12	11,9	11,8	11,5	11,2	11	10,8	10	9	7,9	6,5	5	3	000740M	000740MF
IDMG201B5	0,55	1"½	1"		12	11,9	11,8	11,5	11,2	11	10,8	10	9	7,9	6,5	5	3	000740Q	000740QF

B3-B14

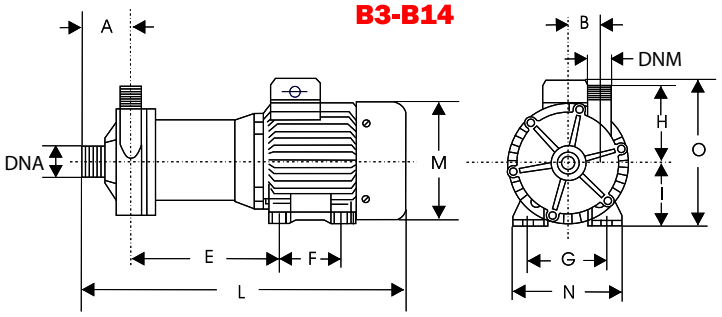

B3-B5

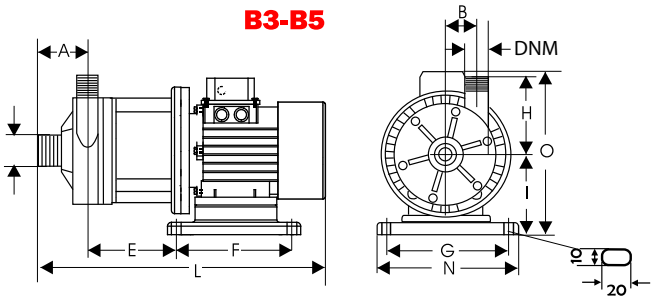

Tipo Pompa	DNA	DNM	A	B	E	F	G	H	I	L	M	N	O	Motore		Peso
			mm	mm	mm	mm	mm	mm	mm	mm	mm	mm	mm	MEC	Flangia	kg
IDMG31B14	½"	½"	34	30	115	71	90	63	56	279	110	112	150	56	B3-B14	2,9
IDMG51B14	¾"	½"	39	35	128	71	90	69	56	299	110	112	150	56	B3-B14	3,8
IDMG52B14	1"	½"	39	35	128	71	90	69	56	299	110	112	150	56	B3-B14	3,8
IDMG101B14	1"	1"	50	38	144	80	100	84	63	342	126	124	165	63	B3-B14	5,4
IDMG101B5	1"	1"	50	38	117	134	134	84	72	342	-	151	174	63	B3-B5	5,9
IDMG132B14	1"	1"	50	38	144	80	100	84	63	342	126	124	165	63	B3-B14	5,8
IDMG132B5	1"	1"	50	38	117	134	134	84	72	342	-	151	174	63	B3-B5	6,2
IDMG201B14	1"½	1"	66	38,5	160	90	112	99,5	71	398	137	144	185	71	B3-B14	7,9
IDMG201B5	1"½	1"	66	38,5	138	134	134	99,5	80	398	-	161	194	71	B3-B5	8,5

I dati tecnici non sono impegnativi e possono essere modificati senza preavviso.
Le immagini sono indicative e non vincolanti

www.idro-elettrica.it
idroelettrica@idro-elettrica.it

IDMG POMPE A TRASCINAMENTO MAGNETICO IN MATERIALE PLASTICO PER FLUIDI CORROSIVI

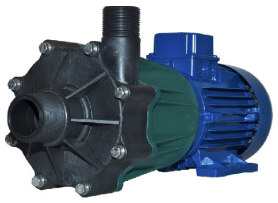

Tipo Pompa	P2	DNA	DNM	Q l/sec	0	0.66	1,33	2	2,66	3,33	4	4,66	5,33	6	6,66	7,33	8	8,66	9,33	10	Trifase 3x400V
				Q m³/h	0	2,4	4,8	7,2	9,6	12	14,4	16,8	19,2	21,6	24	26,4	28,8	31,2	33,6	36	
	kW			l/min	0	40	80	120	160	200	240	280	320	360	400	440	480	520	560	600	Codice
IDMG500B14	2,2	2"	1"½	H (m)	24	23,5	23	22,5	22	21	20	19	18	15,5	14	10	6				000743
IDMG501B14	2,2	2"	1"½		29	28,5	28	27,5	26,5	25,5	24,5	23	21	18,5	16	13	10				000744
IDMG502B14	3	2"	1"½		29,5	29	28,5	28,2	28	27,5	26,5	25,2	23,5	21,5	19,5	17,5	14,7	12	9	5,8	000745

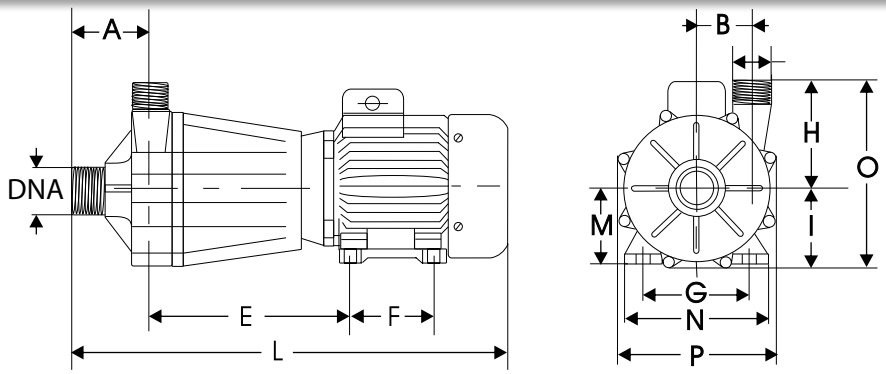

Tipo Pompa	DNA	DNM	A	B	E	F	G	H	I	L	M	N	O	P	Motore		Peso
			mm	mm	mm	mm	mm	mm	mm	mm	mm	mm	mm	mm	MEC	Flangia	kg
IDMG500B14	2"	1"½	106	63,5	245,5	125	140	137,5	100	565	90	184	237,5	200	90	B3-B14	24,5
IDMG501B14	2"	1"½	106	63,5	245,5	125	140	137,5	100	565	90	184	237,5	200	90	B3-B14	24,5
IDMG502B14	2"	1"½	106	63,5	252,5	140	160	137,5	100	612	-	196	237,5	200	100	B3-B14	32,2

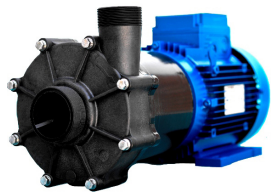

Tipo Pompa	P2	DNA	DNM	Q l/sec	0	1,66	3,33	5	6,66	8,33	10	11,66	13,33	15	Trifase 3x400V
				Q m³/h	0	6	12	18	24	30	36	42	48	54	
	kW			l/min	0	100	200	300	400	500	600	700	800	900	Codice
IDMG831B14	2,2	2"¾	2"¼	H (m)	32	31	29	27	25	23	20	16	10	2	000745C
IDMG951B14	3	2"¾	2"¼		38	36	35	33	31	28	25	22	17	12	000745K

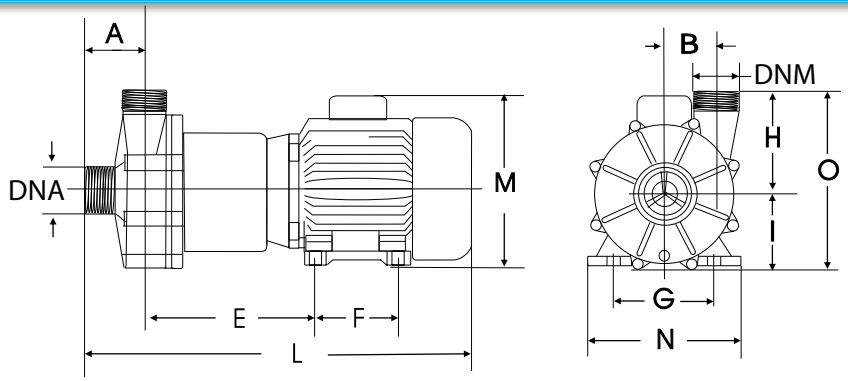

Tipo Pompa	DNA	DNM	A	B	E	F	G	H	I	L	M	N	O	Motore		Peso
			mm	mm	mm	mm	mm	mm	mm	mm	mm	mm	mm	MEC	Flangia	kg
IDMG831B14	2"¾	2"¼	70	75	270	140	190	150	112	587	266	228	264	90	B3-B14	24,5
IDMG951B14	2"¾	2"¼	70	75	270	140	190	150	112	587	266	228	264	100	B3-B14	32,2

I dati tecnici non sono impegnativi e possono essere modificati senza preavviso.
Le immagini sono indicative e non vincolanti